AUDIO **QUALITY** LAB

DUET

ISTRBTDUET

EN IN-EAR BLUETOOTH® STEREO EARPHONES WITH MICROPHONE

IT AURICOLARI STEREO BLUETOOTH® IN-EAR CON MICROFONO

FR ÉCOUTEURS STÉRÉO BLUETOOTH® INTRA-AURICULAIRES AVEC MICRO

DE IN-EAR STEREO-HEADSET MIT MIKROFON UND BLUETOOTH®

ES AURICULARES ESTÉREO BLUETOOTH® IN-EAR CON MICRÓFONO

RU ВНУТРИКАНАЛЬНЫЕ СТЕРЕОНАУШНИКИ BLUETOOTH® С МИКРОФОНОМ

TR MİKROFONLU STEREO BLUETOOTH® IN-EAR KULAK İÇİ KULAKLIKLAR

NL STEREO BLUETOOTH® IN-EAR HEADSET MET MICROFOON

FI IN-EAR BLUETOOTH® STEREO EARPHONES WITH MICROPHONE

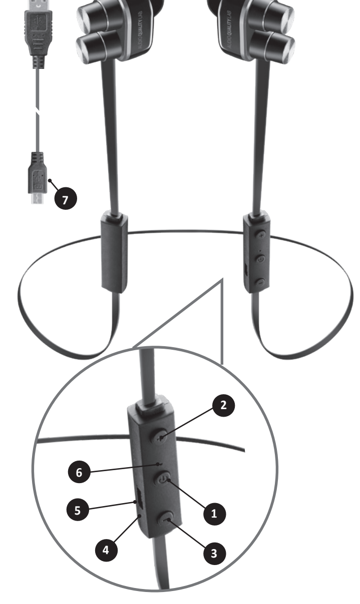

EN

Description:
1 Multifunction button
2 Volume +/ FF button
3 Volume -/ Rew button
4 Microphone
5 Charging port
6 LED
7 MicroUSB charging cable

IT

Descrizione:
1 Tasto multifunzione
2 Volume +/ Tasto FF
3 Volume -/ Tasto Rew
4 Microfono
5 Presa di ricarica
6 Led
7 Cavo di ricarica MicroUSB

FR

Description :
1 Bouton multifonction
2 Bouton Volume +/ FF
3 Bouton Volume -/ Rew
4 Microphone
5 Port de chargement
6 Voyant
7 Câble de chargement MicroUSB

DE

Beschreibung:
1 Multifunktionstaste (MFB)
2 Taste Lautstärke + / Vorspulen (FF)
3 Taste Lautstärke - / Zurückspulen (Rew)
4 Mikrofon
5 Ladebuchse
6 LED
7 Ladekabel MicroUSB

ES

Descripción:
1 Botón multifunción
2 Volumen + / Botón FF
3 Volumen - / Botón Rew
4 Micrófono
5 Puerto de carga
6 LED
7 Cable de carga micro USB

RU

Описание:
1 Многофункциональная кнопка
2 Кнопка громкость «+» / перемотка вперед
3 Кнопка громкость «-» / перемотка назад
4 Микрофон
5 Порт зарядки
6 LED-индикатор
7 кабель для зарядки MicroUSB

TR

Tanım:
1 Çok fonksiyonlu tuş
2 Ses +/ FF (İleri) tuşu
3 Ses -/ Rew (Geri) tuşu
4 Mikrofon
5 Şarj girişi
6 LED
7 MicroUSB şarj kablosu

NL

Beschreibung:
1 Multifunctionele toets
2 Toets voor volume + / vooru-itspoelen
3 Toets voor Volume - / achte-ruitspoelen
4 Microfoon
5 Oplaadpoort
6 LED
7 MicroUSB-oplaadkabel

FI

Beschrijving:
1 Monitoiminto-painike
2 Äänenvoimakkuus +/ FF-painike
3 Äänenvoimakkuus -/ Rew-painike
4 Mikrofoni
5 Latausportti
6 LED-merkkivalo
7 Latausjohto MicroUSB

EN - PRELIMINARY OPERATIONS
Charge the device before use. Use the MicroUSB cable (7) supplied.
The red LED indicates that it is charging. When the blue LED comes on, charging is complete.
Pairing the device with a mobile phone:
- Make sure that the device is switched off and turn off Bluetooth on the phone
- Press and hold down the MF button (1) until the LED (6) flashes red/blue in alternating fashion (around 8 seconds).
- Turn on Bluetooth® on the phone and select DUET after it has been detected. The LED (6) on the device will now flash blue to show that the unit has been paired.
If pairing is unsuccessful, turn the unit off and try again.
Important: if the device or the phone have been turned off or are out of range, you may need to use the menu on your phone to pair them again; or, just press the MF button (1) once.
To pair the device with a second phone (multipoint operation):
- Turn Bluetooth® off on the first phone
- To connect to the second phone, see the instructions in the section, "Pairing the device with the phone"
- Once the connection has been established with the second phone, turn on Bluetooth on the first phone and select DUET if it does not connect automatically.
To power the device ON: hold down the MF button (1) until the LED (6) lights up blue (around 5 seconds).
To turn the device OFF: hold down the MF button (1) until the LED (6) flashes red (around 5 seconds).

USING THE EARBUD:
Answering a call: Briefly press the MFB button (1).
Ending a call: Briefly press the MFB button (1).
Answering an incoming call and ending the current one in the multipoint mode: briefly press the MFB button (1).
Rejecting an incoming call and continuing the current call in multipoint mode: briefly press the MFB button (1) twice.
Play/Pause: press the MFB button (1)
Rew: press and hold down the -/Rew button (2)
FF: press and hold the +/FF button (3)
To adjust the volume: press the Volume + or Volume - buttons (2 or 3) briefly.
Low battery indicator: a flashing red LED indicates that the battery capacity is low.

TECHNICAL SPECIFICATIONS:
Bluetooth®: v4.1
Frequency: 2.402GHz to 2.480GHz
Profiles supported: Headset - Handsfree - A2DP - AVRCP
Range: 10m
Talk Time: about 5h
Music Time:about 7h
Standby Time: about 140h
Recharge Time: about 2,5h
MicroUSB port Voltage: 5V DC
MicroUSB port current: 1A
Battery Voltage: 3.7V
Battery Capacity: 75mAh
ERP power: 7dBm
Weight: 13g

IT - OPERAZIONI PRELIMINARI
Ricaricare il dispositivo prima dell'utilizzo tramite il cavo MicroUSB (7) in dotazione.
Il led rosso indica la carica in atto, l'accensione del led blu indica il completamento della ricarica.
Abbinamento dell'auricolare con il telefono:
- Assicurarsi che il dispositivo sia spento e disabilitare il bluetooth del telefono
- Mantenere premuto per 8 secondi circa il tasto MFB (1) fino al lampeggio rosso/blu alternato del led (6).
- Abilitare il Bluetooh® del telefono e selezionare DUET una volta rilevato. Il led (6) del dispositivo lampeggerà blu per indicare l'avvenuto abbinamento.
Nel caso l'operazione di abbinamento non fosse riuscita, spegnere il dispositivo e ripetere l'operazione.
Attenzione: se il dispositivo o il telefono sono stati spenti o messi fuori portata, per connetterli nuovamente potrebbe essere necessario agire sul menu del telefono o semplicemente premere una volta il tasto MFB (1).
Abbinamento dell'auricolare con il secondo telefono (funzione multipoint):
- Disabilitare il Bluetooh® del primo telefono
- Per stabilire la connessione con il secondo telefono fare riferimento ai punti elencati in "abbinamento dell'auricolare al telefono"
- Una volta stabilita la connessione, riattivare il bluetooth sul primo telefono e selezionare DUET nel caso in cui la riconnessione non avvenga automaticamente.
Accensione del dispositivo: mantenere premuto il tasto MFB (1) fino all'accensione del led blu (6), 5 secondi circa.
Spegnimento dell'auricolare: mantenere premuto il tasto MFB (1) fino al lampeggio del led rosso (6), 5 secondi circa.

UTILIZZO DELL'AURICOLARE:
Rispondere a una chiamata: premere brevemente il tasto MFB (1).
Terminare una chiamata: premere brevemente il tasto MFB (1).
Rispondere a una chiamata entrante e terminare quella in corso (utilizzo in modalità multipoint): premere brevemente il tasto MFB (1).
Rifiutare una chiamata entrante e continuare quella in corso (utilizzo in modalità multipoint): premere brevemente due volte il tasto MFB (1).
Play/Pausa: premere il tasto MFB (1)
Rew: mantenere premuto il tasto -/Rew (2)
FF: mantenere premuto il tasto +/FF (3)
Regolazione volume: premere brevemente i tasti Volume + o Volume – (2-3).
Indicatore di batteria scarica: il lampeggio rosso del led indica l'esaurimento della carica della batteria.

SPECIFICHE TECNICHE:
Bluetooth®: v4.1
Frequenza: 2.402GHz to 2.480GHz
Profili supportati: Headset – Handsfree – A2DP - AVRCP
Portata: 10mt
Talk Time: 5h circa
Music Time: 7h circa
Standby Time: 140h circa
Tempo di ricarica: 2,5h circa
MicroUSB port Voltage: 5V DC
MicroUSB port current: 1A
Battery Voltage: 3,7V
Battery Capacity: 75mAh
Potenza ERP: 7dBm
Peso: 13g

FR - OPÉRATIONS PRÉALABLES
Avant l'utilisation, charger le dispositif à l'aide du câble Micro USB (7) fourni.
Le voyant rouge indique que le chargement est en cours, l'allumage du voyant bleu indique la fin du chargement.
Couplage du dispositif avec le téléphone :
- S'assurer que le dispositif est éteint et désactiver le Bluetooth sur le téléphone.
- Maintenir la touche MFB (1) enfoncée pendant 8 secondes environ, jusqu'à ce que le voyant (6) clignote alternativement sur le rouge et sur le bleu.
- Activer le Bluetooth® du téléphone et sélectionner DUET une fois qu'il est détecté. Le voyant (6) du dispositif clignote sur le bleu pour confirmer le couplage.
Dans le cas où l'opération de couplage échouerait, éteindre le dispositif et répéter l'opération.
Attention : si le dispositif ou le téléphone a été éteint ou placé hors de portée, pour le reconnecter, il peut s'avérer nécessaire d'intervenir sur le menu du téléphone ou d'appuyer simplement une fois sur la touche MFB (1).
Couplage du dispositif au deuxième téléphone (fonction multipoint) :
- Désactiver le Bluetooth® du premier téléphone.
- Pour établir la connexion avec le deuxième téléphone, se reporter aux points énumérés dans « Couplage du dispositif avec le téléphone ».
- Une fois la connexion établie, réactiver le Bluetooth sur le premier téléphone et sélectionner DUET si la reconnexion n'est pas effectuée automatiquement.
Allumage du dispositif : maintenir enfoncée la touche MFB (1) jusqu'à l'allumage du voyant bleu (6), au bout de 5 secondes environ.
Extinction du dispositif : maintenir enfoncée la touche MFB (1) jusqu'au clignotement du voyant rouge (6), pendant 5 secondes environ.

UTILISATION DE L'OREILLETTE :
Répondre à un appel : appuyer brièvement sur le bouton MFB (1)
Terminer un appel : appuyer brièvement sur le bouton MFB (1)
Répondre à un appel entrant et terminer celui en cours (utilisation en mode multi-points) : appuyer brièvement sur le bouton MFB (1).
Refuser un appel entrant et continuer celui en cours (utilisation en mode multi-points) : appuyer brièvement deux fois sur le bouton MFB (1).
Play/Pause : appuyer sur le bouton MFB (1)
Rew (retour) : maintenir enfoncée la touche -/Rew (2).
FF (avance) : maintenir enfoncée la touche +/FF (3).
Réglage du volume : appuyer brièvement sur les touches Volume + ou Volume - (2-3).
Voyant de batterie vide : le clignotement rouge du voyant indique que la batterie est épuisée.

CARACTÉRISTIQUES TECHNIQUES :
Bluetooth® : v4.1
Fréquence : 2,402 GHz à 2,480 GHz
Profils supportés : Combiné – Mains libres – A2DP - AVRCP
Portée : 10 m
Autonomie en conversation : 5h environ
Temps d'écoute de musique : 7h environ
Autonomie en veille : 140h environ
Temps de chargement : 2,5h environ
Tension du port MicroUSB : 5V DC
Courant du port MicroUSB : 1A
Tension de la batterie : 3.7V
Capacité de la batterie : 75mAh
Puissance ERP : 7dBm
Poids : 13g

DE - VORBEREITENDE EINGRIFFE
Das Gerät vor dem Gebrauch mittels des mitgelieferten MicroUSB-Kabels (7) laden.
Die rote LED zeigt an, dass der Ladevorgang läuft. Wenn die blaue LED aufleuchtet, ist der Ladevorgang abgeschlossen.
Pairing des Geräts mit dem Telefon:
- Sich vergewissern, dass das Gerät ausgeschaltet ist und das Bluetooth des Telefons deaktivieren
- Die MFB-Taste (1) ungefähr 8 Sekunden lang drücken, bis die LED-Anzeige (6) abwechselnd rot und blau blinkt.
- Das Bluetooth® des Telefons aktivieren und DUET anwählen, sobald das Gerät erfasst wird. Die LED (6) des Geräts blinkt blau und zeigt damit an, dass das Pairing durchgeführt wurde.
Falls das Pairing nicht erfolgreich durchgeführt werden konnte, das Gerät ausschalten und den Vorgang wiederholen.
Achtung: Wenn das Gerät oder das Telefon ausgeschaltet wurde oder sich außerhalb der Reichweite befindet, könnte es notwendig sein, auf das Menü des Telefons zuzugreifen oder einfach einmal die MFB-Taste (1) zu drücken, um die beiden Geräte wieder zu verbinden.
Pairing des Geräts mit dem zweiten Telefon (Multipoint-Funktion):
- Das Bluetooth® des ersten Telefons deaktivieren
- Zur Herstellung der Verbindung mit dem zweiten Telefon Bezug auf die unter „Pairing des Geräts mit dem Telefon" aufgeführten Punkte nehmen
- Nach erfolgter Verbindung das Bluetooth des ersten Telefons wieder aktivieren und DUET anwählen, falls die Verbindung nicht automatisch hergestellt wird.
Einschalten des Geräts: Die MFB-Taste (1) drücken und gedrückt halten, bis sich die blaue LED (6) einschaltet (ca. 5 Sekunden).
Ausschalten des Geräts: Die MFB-Taste (1) drücken und gedrückt halten, bis die rote LED (6) blinkt (ca. 5 Sekunden).

VERWENDUNG DES HEADSETS:
Anruf entgegennehmen: Kurz auf die Taste MFB (1) drücken.
Anruf beenden: Kurz auf die Taste MFB (1) drücken.
Anruf entgegennehmen und laufenden beenden (Funktion im Multipoint-Modus): Kurz auf die Taste MFB (1) drücken.
Eingehenden Anruf ablehnen und laufenden fortsetzen (Funktion im Multipoint-Modus): Zweimal kurz die Taste MFB (1) drücken.
Play/Pause: Kurz auf die Taste MFB (1) drücken
Rew: Die Taste -/Rew (2) gedrückt halten
FF: Die Taste +/FF (3) gedrückt halten
Einstellen der Lautstärke: Die Taste Lautstärke + oder Lautstärke – (2-3) kurz drücken.
Anzeige für schwachen Akku: Das rote Blinken der LED gibt an, dass der Akku geladen werden muss.

TECHNISCHE DATEN:
Bluetooth®: v4.1
Frequenz: 2,402 GHz bis 2,480 GHz
Unterstützte Geräte: Headset - Handsfree - A2DP - AVRCP
Reichweite: 10 m
Laufzeit Sprechen: Etwa 5h
Laufzeit Wiedergabe: Etwa 7h
Laufzeit Standby: Etwa 140h
Ladedauer: Etwa 2,5h
Spannung an MicroUSB-Port: 5V DC
Stromstärke an MicroUSB-Port: 1A
Batteriespannung: 3,7 V
Batteriekapazität: 75mAh
ERP: 7dBm
Gewicht: 13g

ES - OPERACIONES PRELIMINARES
Recargue el dispositivo antes de utilizarlo mediante el cable MicroUSB (7) suministrado.
El LED rojo indica que la carga está en curso; que se ilumine el LED azul indica que la carga se ha completado.
Emparejamiento del dispositivo con el teléfono:
- Asegúrese de que el dispositivo esté apagado y desactive el Bluetooth del teléfono
- Mantenga pulsado durante 8 segundos aproximadamente el botón multifunción (1) hasta que parpadee el LED (6) alternando los colores rojo y azul.
- Active el Bluetooth® del teléfono y seleccione DUET una vez detectado. El LED (6) del dispositivo parpadeará de color azul para indicar que el emparejamiento ha sido efectuado.
Si fracasa la operación de emparejamiento, apague el dispositivo y repita la operación.
Atención: si el dispositivo o el móvil están apagados o fuera de alcance, para volver a conectarlos puede ser necesario actuar en el menú del teléfono o simplemente pulsar una vez el botón multifunción (1).
Emparejamiento del dispositivo con un segundo teléfono (función multipoint):
- Desconecte el Bluetooth® del primer teléfono
- Para establecer la conexión con el segundo teléfono, consulte los puntos enumerados en «Emparejamiento del dispositivo con el teléfono»
- Una vez establecida la conexión, vuelva a activar el Bluetooth en el primer teléfono y seleccione DUET en caso de que la reconexión no se produzca automáticamente.
Encendido del dispositivo: mantenga pulsado el botón multifunción (1) hasta que se encienda el LED azul (6), durante 5 segundos aproximadamente.
Apagado del dispositivo: mantenga pulsado el botón multifunción (1) hasta que parpadee el LED rojo (6), durante 5 segundos aproximadamente.

USO DEL AURICULAR:
Aceptar una llamada: pulsar brevemente el botón multifunción (1).
Finalizar una llamada: pulsar brevemente el botón multifunción (1).
Aceptar una llamada entrante y finalizar una en curso (uso en modo multipunto): pulsar brevemente el botón multifunción (1).
Rechazar una llamada entrante y continuar con una en curso (uso en modo multipunto): pulsar brevemente dos veces el botón multifunción (1).
Play/Pausa: pulse el botón multifunción (1).
Rew (retroceso): mantenga pulsado el botón -/Rew (2)
FF (avance): mantenga pulsado el botón +/FF (3)
Ajuste del volumen: pulse brevemente los botones Volumen + o Volumen – (2-3).
Indicador de batería descargada: el parpadeo en rojo del LED indica que la batería está a punto de agotarse.

ESPECIFICACIONES TÉCNICAS:
Bluetooth®: v4.1
Frecuencia: De 2,402 GHz a 2,480 GHz
Perfiles admitidos: Auriculares – Manos libres – A2DP - AVRCP
Alcance: 10 m
Tiempo de conversación: 5horas, aprox.
Tiempo de reproducción: 7horas, aprox.
Tiempo en espera: 140horas, aprox.
Tiempo de carga: 2,5horas, aprox.
Voltaje del puerto micro USB: 5V DC
Corriente del puerto micro USB: 1A
Capacidad de la batería: 3,7 V
Voltaje de la batería: 75mAh
Potencia ERP: 7dBm
Peso: 13g

RU - ПРЕДВАРИТЕЛЬНЫЕ ОПЕРАЦИИ
Перед применением зарядить устройство, используя кабель MicroUSB (7), входящий в комплект поставки.
Красный светодиодный индикатор указывает на осуществление зарядки, включение синего светодиодного индикатора указывает за завершение зарядки.
Сопряжение устройства с телефоном:
- Убедиться, что устройство выключено, и отключить bluetooth телефона.
- Нажать и удерживать нажатой клавишу MFB (1) около 8 секунд до мигания светодиодного индикатора (6) поочередно красным/синим светом.
- Включить Bluetooth® телефона и выбрать DUET после его обнаружения. Светодиодный индикатор (6) устройства начнет мигать синим светом для указания на выполненное сопряжение.
В случае отрицательного результата операции сопряжения следует выключить устройство и повторить попытку.
Внимание: если устройство или телефон были выключены или помещены за пределы радиуса действия, для их повторного подключения может возникнуть необходимость в воздействии из меню телефона или только в однократном нажатии на клавишу MFB (1).
Сопряжение устройства со вторым телефоном (многоточечный режим):
- Отключить Bluetooth® первого телефона.
- Для установления соединения со вторым телефоном см. пункты, указанные в разделе "Сопряжение устройства с телефоном".
- После установления соединения снова включить bluetooth на первом телефоне и выбрать DUET в том случае, если связь не будет установлена автоматически.
Включение устройства: удерживать нажатой клавишу MFB (1) до включения синего светодиодного индикатора (6), около 5 секунд.
Выключение устройства: удерживать нажатой клавишу MFB (1) до мигания красного светодиодного индикатора (6), около 5 секунд.

ИСПОЛЬЗОВАНИЕ НАУШНИКОВ:
Ответ на вызов: кратковременно нажмите кнопку MFB (1).
Завершение разговора: кратковременно нажмите MFB (1).
Ответ на входящий вызов с завершением текущего вызова (используется в многопунктовом режиме): кратковременно нажмите кнопку MFB (1).
Сброс входящего вызова с продолжением текущего вызова (используется в многопунктовом режиме): кратковременно дважды нажмите кнопку MFB (1).
Воспроизведение/Пауза: кратковременно нажмите кнопку MFB (1).
Rew: удерживать нажатой клавишу -/Rew (2).
FF: удерживать нажатой клавишу +/FF (3).
Регулировка громкости: кратковременно нажать на клавиши Громкость + или Громкость – (2-3).
Индикатор низкого заряда аккумулятора: если аккумулятор разряжен, индикатор начинает мигать красным.

ТЕХНИЧЕСКИЕ ХАРАКТЕРИСТИКИ
Bluetooth®: v4.1
Частота: 2,402-2,480 ГГц
Поддерживаемые профили:
гарнитура - громкая связь - A2DP - AVRCP
Дальность действия: 10 м
Время в режиме разговора: около 5 ч
Время в режиме прослушивания музыки: около 7 ч
Время в режиме ожидания: около 140 ч
Время зарядки: около 2,5 ч
Напряжение порта MicroUSB: 5 V DC
Сила тока порта MicroUSB: 1A
Напряжение аккумулятора: 3.7V
Емкость аккумулятора: 75mAh
ЭИМ: 7dBm
Масса: 13 г

TR - BAŞLANGIÇ İŞLEMLERİ
Kullanmaya başlamadan önce, birlikte temin edilmiş olan MicroUSB kablosu (7) ile aygıtı yeniden şarj ediniz.
Kırmızı led ışığının yanması şarj etmekte olduğunu, mavi led ışığının yanması da şarjın tamamlandığını gösterir.
Aygıtın telefon ile eşleştirilmesi:
- Aygıtın kapalı olduğundan emin olduktan sonra telefonun bluetooth'unu devre dışı bırakınız.
- Led (6) değişimli şekilde kırmızı/mavi yanıp sönmeye başlayana kadar MFB tuşunu (1) yaklaşık 8 saniye basılı tutunuz.
- Telefonun Bluetooth®'unu etkinleştirdikten sonra, algılandığında DUET'yi seçiniz. Eşleştirmenin yapılmış olduğunu bildirmek için aygıtın led'i (6) mavi olarak yanıp sönecektir.
Eşleştirme işleminin başarı ile sonuçlanmamış olması durumunda, aygıtı kapatınız ve işlemi tekrarlayınız.
Dikkat: aygıt veya telefon kapatılmış veya kapsama alanı dışına konulmuş iseler, bunları yeniden bağlamak için telefon menüsü üzerinde müdahalede bulunmak veya sadece bir defa MFB (1) tuşuna basmak gerekli olabilir.
Aygıtın ikinci telefon ile eşleştirilmesi (multipoint fonksiyonu):
- Birinci telefonun Bluetooth®'unu devre dışı bırakınız
- İkinci telefon ile bağlantı tesis etmek için "aygıtın telefon ile eşleştirilmesi" bölümünde yer alan noktaları referans olarak alınız.
- Bağlantı tesis edildikten sonra, birinci telefonda bluetooth'u yeniden etkinleştiriniz ve yeniden bağlantının otomatik olarak gerçekleşmemesi halinde DUET'yi seçiniz.
Aygıtın açılması: MFB tuşunu (1) mavi led (6) yanana kadar yaklaşık 5 saniye basılı tutunuz.
Aygıtın kapatılması: MFB tuşunu (1) kırmızı led (6) yanıp sönmeye başlayana kadar yaklaşık 5 saniye basılı tutunuz.

KULAKLIĞIN KULLANIMI:
Bir çağrıya cevap vermek: kısa bir süre MFB tuşuna (1) basınız.
Bir çağrıyı sonlandırmak: kısa bir süre MFB tuşuna (1) basınız
Gelen bir çağrıya cevap vermek ve devam eden çağrıyı bitirmek (multipoint modda kullanınız): kısa bir süre MFB tuşuna (1) basınız.
Gelen bir çağrıyı reddetmek ve sürmekte olan konuşmaya devam etmek (multipoint modda kullanınız): MFB tuşuna (1) kısa bir süre 2 kez basınız.
Play/Pausa (Çal/Durdur): kısa bir süre MFB tuşuna (1) basınız.
Rew (Geri): -/Rew (Geri) (2) tuşunu basılı tutunuz
FF (İleri): +/FF (İleri) (3) tuşunu basılı tutunuz
Ses düzeyi ayarı: Ses düzeyi + veya Ses düzeyi – (2-3) tuşlarına kısaca basınız.
Boş pil göstergesi: ledin kırmızı yanıp sönmesi pilin bittiğini gösterir.

TEKNİK ÖZELLİKLER:
Bluetooth®: v4.1
Frekans: 2.402GHz ila 2.480GHz arasında
Desteklenen profiller: Kulaklık – Handsfree – A2DP - AVRCP
Kapsama: 10mt
Konuşma süresi: yaklaşık 5 saat
Muzik Süresi: yaklaşık 7 saat
BEKLEME (STANDBY) SÜRESİ: Yaklaşık 140 saat
Şarj süresi: yaklaşık 2,5 saat
MicroUSB port Voltajı: 5VDC
MicroUSB port akımı: 1Ah
Pil Voltajı: 3.7V
Pil Kapasitesi: 75mAh
ERP GÜCÜ: 7dBm
Ağırlık:13g

NL - VOORAFGAANDE HANDELINGEN
Het apparaat vóór gebruik opladen met de bijgeleverde MicroUSB kabel (7).
De rode led geeft aan dat er wordt opgeladen; als de blauwe led gaat branden is het opladen voltooid.
Pairing van het apparaat met de telefoon:
- Controleer dat het apparaat en de bluetooth van de telefoon zijn uitgeschakeld.
- Houd de toets MFB (1) ongeveer 8 seconden ingedrukt tot de led (6) afwisselend rood/blauw begint te knipperen.
- Schakel de Bluetooth® van de telefoon aan en selecteer DUET wanneer hij wordt gedetecteerd. De led (6) van het apparaat zal blauw knipperen wanneer de pairing is gebeurd.
Indien de pairing is mislukt, moet het apparaat uitgeschakeld worden en moet de handeling herhaald worden.
Opgelet: als het apparaat of de telefoon werd uitgeschakeld of buiten bereik werd gesteld, kan het noodzakelijk zijn - om ze opnieuw te verbinden - om te handelen via het menu van de telefoon of om eenvoudig eenmaal op de toets MFB (1) te drukken.
Koppeling van het apparaat met de tweede telefoon (multipoint functie):
- Schakel de Bluetooth® van de eerste telefoon uit.
- Om verbinding te maken met de tweede telefoon wordt verwezen naar de instructies vermeld in "Pairing van het apparaat met de telefoon".
- Na de verbinding moet u de bluetooth terug aanschakelen op de eerste telefoon en DUET selecteren indien de herverbinding niet automatisch tot stand komt.
Inschakeling van het apparaat: houd de toets MFB (1) ingedrukt tot de blauwe led (6) oplicht, ongeveer 5 seconden.
Uitschakeling van het apparaat: houd de toets MFB (1) ingedrukt tot de rode led (6) begint te knipperen, ongeveer 5 seconden.

GEBRUIK VAN DE HEADSET:
Een oproep beantwoorden: druk kort op de MFB-toets (1).
Een oproep beëindigen: druk kort op de MFB-toets (1).
Een binnenkomende oproep beantwoorden en een actieve oproep beëindigen (gebruik in multipoint-modus): druk kort op de MFB-toets (1).
Een binnenkomende oproep weigeren en een actieve oproep voortzetten (gebruik in multipoint-modus): druk twee maal kort op de MFB-toets (1).
Play/Pause: druk op de MFB-toets (1).
Rew: houd de toets -/Rew (2) ingedrukt
FF: houd de toets +/FF (3) ingedrukt
Regeling volume: druk kort op de toetsen Volume + of Volume – (2-3).
Indicatie zwakke batterij: Als het rode lampje knippert betekent dit dat de batterij bijna leeg is.

TECHNISCHE SPECIFICATIES:
Bluetooth®: v4.1
Frequentie: 2,402 GHz tot 2,480 GHz
Ondersteunde profielen: Headset - Handsfree - A2DP - AVRCP
Bereik: 10 m
Spreektijd: ongeveer 5 uur
Muziek afspelen: ongeveer 7 uur
Standby-tijd: ongeveer 140 uur
Oplaadtijd: ongeveer 2,5 uur
Spanning microUSB-poort: 5V DC
Stroom microUSB-poort: 1Ah
Batterijspanning: 3.7 V
Batterijcapaciteit: 75mAh
ERP-vermogen: 7dBm
Gewicht: 13g

FI - ESITOIMENPITEET
Lataa laite ennen käyttöä varustuksiin kuuluvalla MicroUSB-johdolla (7).
Punainen led-merkkivalo osoittaa latautumisen olevan käynnissä, sininen led-merkkivalo ilmoittaa latauksen päättyneen.
Laitteen yhdistäminen puhelimeen:
- Valmista, että laite on sammutettu ja kytke puhelimen bluetooth-toiminto pois päältä
- Pidä MFB-näppäintä (1) painettuna noin 8 sekuntia, kunnes led-valon (6) punainen/sininen valo vilkkuu vuorotellen.
- Kytke puhelimen Bluetooth® -toiminto päälle ja valitse DUET kun se havaitaan. Laitteessa oleva led-valo (6) vilkkuu sinisenä osoittaen, että laiteparin muodostus on suoritettu.
Jos laiteparin muodostaminen ei onnistunut, sammuta laite ja toista toimenpide.
Varoitus: jos laite tai puhelin on sammutettu tai ne ovat peittoalueen ulkopuolella, niiden yhdistämiseksi uudelleen voi olla tarpeen käyttää puhelimen valikkoa tai painaa yksinkertaisesti kerran näppäintä MFB (1).
Laitteen yhdistäminen toiseen puhelimeen (multipoint-toiminto):
- Kytke ensimmäisen puhelimen Bluetooth® -toiminto pois päältä
- Yhteyden muodostamiseksi toisen puhelimen kanssa, viittaa kohdassa "laitteen yhdistäminen puhelimeen" lueteltuihin kohtiin
- Kun yhteys on muodostettu, kytke bluetooth uudelleen päälle ensimmäisessä puhelimessa ja valitse DUET jos yhteyttä ei muodosteta uudelleen automaattisesti.
Laitteen käynnistys: pidä MFB-näppäintä (1) painettuna noin 5 sekuntia, kunnes sininen led-valo (6) syttyy.
Laitteen sammutus: pidä MFB-näppäintä (1) painettuna noin 5 sekuntia, kunnes punainen led-valo (6) alkaa vilkkua.

NAPPIKUULOKKEEN KÄYTTÖ:
Puhelun vastaaminen: p Paina lyhyesti MFB-painiketta (1).
Puhelun päättäminen: paina lyhyesti MFB-painiketta (1).
Saapuvaan puheluun vastaaminen ja nykyisen päättäminen monipistetilassa: paina lyhyesti 1 MFB-painiketta
Saapuvan puhelun hylkäys ja nykyisen puhelun jatkaminen monipistetilassa: paina lyhyesti 1 MFB-painiketta kahdesti.
Play/Pausa: paina lyhyesti MFB-painiketta (1).
Rew: pidä painettuna näppäintä -/Rew (2)
FF: pidä painettuna näppäintä +/FF (3)
Äänenvoimakkuuden säätäminen: paina lyhyesti näppäimiä Äänenvoimakkuus + tai - (2-3).
Alhaisen akkulatauksen ilmaisin: vilkkuva punainen LED-merkkivalo ilmaisee, että akun latauksen taso on alhainen.

TEKNISET TIEDOT:
Bluetooth®: v4.1
Taajuusalue:2,402-2,480GHz
Tuetut profiilit: Kuulokkeet - Handsfree – A2DP - AVRCP
Taajuusalue: 10m
Puheaika: n. 5h
Musiikin soittoaika:n. 7h
Valmiustilan aika: n. 140h
Latausaika: n. 2,5h
Spanning microUSB-poort: 5V DC
Stroom microUSB-poort: 1Ah
Batterijspanning: 3,7 V
Batterijcapaciteit: 75mAh
ERP-teho: 7dBm
Paino: 13g

CE

EN - Cellular Italia S.p.A, a single-member company, declares that this Bluetooth headset complies with Directive 2014/53/EU.
The full text of the EU declaration of conformity is available at the following address: www.cellularline.com/_/declaration-of-conformity
Cellular Italia S.p.A, a single-member company, also declares that this Bluetooth headset complies with the RoHS Directive 2011/65/EU.

IT - Cellular Italia S.p.A con socio unico dichiara che l'auricolare Bluetooth è conforme alla direttiva 2014/53/EU.
Il testo completo della dichiarazione di conformità UE è disponibile al seguente indirizzo Internet: www.cellularline.com/_/declaration-of-conformity
Cellular Italia S.p.A con socio unico dichiara inoltre l'auricolare Bluetooth conforme alla direttiva ROHS 2011/65/EC.

FR - Cellular Italia S.p.A. con socio unico (société par actions à actionnaire unique) certifie que l'écouteur Bluetooth est conforme à la directive 2014/53/EU.
Le texte complet de la déclaration de conformité UE est disponible à l'adresse Internet suivante : www.cellularline.com/_/declaration-of-conformity
Cellular Italia S.p.A. con socio unico (société par actions à actionnaire unique) certifie également que l'écouteur Bluetooth est conforme à la directive RoHS 2011/65/EU.

DE - Cellular Italia S.p.A. mit Einzelgesellschafter erklärt, dass das Bluetooth-Headset der Richtlinie 2014/53/EU entspricht.
Der vollständige Text der EU-Konformitätserklärung ist unter der folgenden Internetadresse verfügbar:
www.cellularline.com/_/declaration-of-conformity
Cellular Italia S.p.A. mit Einzelgesellschafter erklärt des Weiteren, dass das Bluetooth-Headset der Richtlinie RoHS 2011/65/EU entspricht.

ES - Cellular Italia S.p.A., con socio único, declara que el auricular Bluetooth cumple con los requisitos de la Directiva 2014/53/UE.
El texto completo de la declaración de conformidad UE está disponible en la siguiente página web: www.cellularline.com/_/declaration-of-conformity
Cellular Italia S.p.A., con socio único, también declara que el auricular Bluetooth cumple con los requisitos de la Directiva RoHS 2011/65/UE.

RU -Данное изделие имеет маркировку CE в соответствии с требованиями Директив RED 2014/53/EU (взамен RTTE 1999/05/CE) и ROHS (2011/65/UE). Con ciò Cellular Italia S.p.A. dichiara che questo prodotto è conforme ai requisiti essenziali e ad altre rilevanti disposizioni previste dalla Direttiva 2014/53/EU (ex RTTE 1999/05/CE) e dalla Direttiva 2011/65/UE. Пользователю запрещено вносить любые изменения в конструкцию устройства. Внесение изменений, не одобренных явным образом компанией Cellular Italia S.p.A., приводит к утрате пользователем авторизации на использование устройства. Bluetooth® - это зарегистрированный торговый знак Bluetooth SIG Inc. С полной декларацией соответствия можно ознакомиться на сайте: http://www.cellularline.com/_/dichiarazione-conformita/

TR - Tek ortaklı Cellular Italia S.p.A şirketi, Bluetooth kulak içi kulaklığın 2014/53/AB direktifine uygun olduğunu beyan eder.
AB uygunluk beyanının komple metnine aşağıdaki İnternet adresinden ulaşılabilir: www.cellularline.com/_/declaration-of-conformity
Tek ortaklı Cellular Italia S.p.A şirketi ayrıca, Bluetooth kulak içi kulaklığın RoHS 2011/65/AB direktifine uygun olduğunu beyan eder.

NL - Cellular Italia S.p.A met enige aandeelhouder verklaart dat de Bluetooth headset in overeenstemming is met de richtlijn 2014/53/EU.
De volledige tekst van de EU verklaring van overeenstemming kan geraadpleegd worden via de volgende link: www.cellularline.com/_/declaration-of-conformity
Cellular Italia S.p.A met enige aandeelhouder verklaart bovendien dat de Bluetooth headset in overeenstemming is met de richtlijn RoHS 2011/65/EU.

FI - Cellular Italia S.p.A yhden miehen osakeyhtiö vakuuttaa, että Bluetooth-kuuloke on direktiivin 2014/53/EU mukainen.
Täysimittaisen EU-vaatimustenmukaisuusvakuutuksen teksti on saatavilla seuraavassa verkko-osoitteessa: www.cellularline.com/_/declaration-of-conformity
Cellular Italia S.p.A yhden miehen osakeyhtiö vakuuttaa lisäksi, että Bluetooth-kuuloke on RoHS-direktiivin 2011/65/EU mukainen.

EN - INFORMATION ON THE STATUTORY WARRANTY
Our products are covered by a statutory warranty against conformity defects in accordance with applicable national consumer protection laws.
For more information, please see the following page
www.cellularline.com/_/warranty

IT - INFORMAZIONI SULLA GARANZIA LEGALE
I nostri prodotti sono coperti da garanzia legale per i difetti di conformità secondo quanto previsto dalle leggi nazionali applicabili a tutela del consumatore.
Per ulteriori informazioni consultare la pagina:
www.cellularline.com/_/warranty

FR - INFORMATIONS SUR LA GARANTIE LÉGALE
Nos produits sont couverts par la garantie légale de conformité selon les lois nationales applicables en matière de protection du consommateur.
Pour en savoir plus, consulter la page www.cellularline.com/_/warranty

DE - INFORMATIONEN ZUR GESETZLICH VORGESCHRIEBENEN GARANTIE
Unsere Produkte sind gemäß den Vorschriften der örtlichen Verbraucherschutzgesetze durch eine gesetzliche Garantie für Konformitätsmängel gedeckt.
Weitere Informationen finden Sie auf der Website
www.cellularline.com/_/warranty

ES - INFORMACIÓN SOBRE LA GARANTÍA LEGAL
Nuestros productos están cubiertos por una garantía legal por defectos de conformidad, conforme a lo dispuesto en las leyes nacionales aplicables para la protección del consumidor.
Para más información, consulte la página: www.cellularline.com/_/warranty

TR - YASAL GARANTİ HAKKINDA BİLGİLER
Ürünlerimiz; tüketici korunması ile ilgili yürürlükteki milli kanunlar bağlamında öngörülenlere göre uygunsuzluklara karşı yasal garantiye sahiptir.
Daha fazla bilgi için www.cellularline.com/_/warranty sayfasına bakınız.

NL - INFORMATIE OVER DE WETTELIJKE GARANTIE
Onze producten vallen onder een wettelijke garantie voor conformiteitsgebreken volgens de toepasbare nationale wetgeving voor consumentenbescherming.
Voor meer informatie kunt u surfen naar de pagina www.cellularline.com/_/warranty

FI - LAKISÄÄTEISEEN TAKUUSEEN LIITTYVÄÄ TIETOA
Tuotteillamme on lakisääteinen takuu koskien virheitä, sovellettavien valtakunnallisten kuluttajansuojalakien mukaisesti.
Lisätietoja varten, katso sivu www.cellularline.com/_/warranty

EN - INSTRUCTIONS FOR THE DISPOSAL OF DEVICES FOR DOMESTIC USE (Applicable in countries in the European Union and those with separate waste collection systems)
This mark on the product or documentation indicates that this product must not be disposed of with other household waste at the end of its life. To avoid any damage to health or the environment due to improper disposal of waste, the user must separate this product from other types of waste and recycle it in a responsible manner to promote the sustainable re-use of the material resources. Domestic users should contact the dealer where they purchased the product or the local government office for all information regarding separate waste collection and recycling for this type of product. Corporate users should contact the supplier and verify the terms and conditions in the purchase contract. This product must not be disposed of along with other commercial waste. This product has a battery than cannot be replaced by the user. Do not attempt to open the device to remove the battery as this could cause malfunctions and seriously damage the product. When disposing of the product, please contact the local waste disposal authority to remove the battery. The battery inside the device was designed to be able to be used during the entire life cycle of the product. For more information, visit the website http://www.cellularline.com

IT - ISTRUZIONI PER LO SMALTIMENTO DI APPARECCHIATURE PER UTENTI DOMESTICI (Applicabile in paesi dell'Unione Europea e in quelli con sistemi di raccolta differenziata)
Il marchio riportato sul prodotto o sulla sua documentazione indica che il prodotto non deve essere smaltito con altri rifiuti domestici al termine del ciclo di vita. Per evitare eventuali danni all'ambiente o alla salute causati dall'inopportuno smaltimento dei rifiuti, si invita l'utente a separare questo prodotto da altri tipi di rifiuti e di riciclarlo in maniera responsabile per favorire il riutilizzo sostenibile delle risorse materiali.
Gli utenti domestici sono invitati a contattare il rivenditore presso il quale è stato acquistato il prodotto o l'ufficio locale preposto per tutte le informazioni relative alla raccolta differenziata e al riciclaggio per questo tipo di prodotto. Gli utenti aziendali sono invitati a contattare il proprio fornitore e verificare I termini e le condizioni del contratto di acquisto. Questo prodotto non deve essere smaltito unitamente ad altri rifiuti commerciali.
Questo prodotto ha all'interno una batteria non sostituibile dall'utente, non tentare di aprire il dispositivo o rimuovere la batteria, questo può causare malfunzionamenti e danneggiare seriamente il prodotto. In caso di smaltimento del prodotto si prega di contattare il locale ente di smaltimento rifiuti per effettuare la rimozione della batteria. La batteria contenuta all'interno del dispositivo è stata progettata per poter essere utilizzata durante tutto il ciclo di vita del prodotto.
Per ulteriori informazioni visitare il sito web http://www.cellularline.com

FR - INSTRUCTIONS CONCERNANT L'ÉLIMINATION DES APPAREILS POUR LES UTILISATEURS À DOMICILE (Applicable dans les pays de l'Union Européenne et dans ceux appliquant le système de collecte sélective)
Le symbole figurant sur le produit ou sur la documentation correspondante, indique que le produit ne doit pas être éliminé comme déchet ordinaire au terme de sa durée de vie. Pour éviter d'éventuels dommages à l'environnement ou à la santé dus à l'élimination incorrecte des déchets, nous invitons l'utilisateur à séparer ce produit d'autres types de déchets et de le recycler de façon responsable pour en favoriser la réutilisation des ressources matérielles.
Les particuliers sont priés de prendre contact avec le revendeur du produit ou les services locaux compétents pour obtenir les informations nécessaires quant à la collecte sélective et au recyclage de ce type de produit. Les entreprises sont également priées de contacter leur fournisseur et de vérifier les conditions visées dans le contrat d'achat. Le produit en question ne doit pas être éliminé avec d'autres déchets commerciaux.
Ce produit contient une batterie non remplaçable. N'essayez pas d'ouvrir le produit ou d'enlever la batterie car cela endommagerait le produit. Veuillez contacter le centre de recyclage le plus proche pour collecter la batterie. La batterie contenue à l'intérieur du dispositif a été conçue pour durer autant que le produit.
Pour plus d'informations, veuillez consulter le site web http://www.cellularline.com

DE - ANWEISUNGEN ZUR ENTSORGUNG VON GERÄTEN FÜR PRIVATHAUSHALTE (Betrifft die Länder der Europäischen Union und jene mit Wiederverwertungssystem)
Das auf dem Produkt oder den Unterlagen aufgeführte Zeichen weist darauf hin, dass das Produkt am Ende seiner Betriebszeit nicht mit dem normalen Hausmüll entsorgt werden darf. Damit Umwelt- und Gesundheitsschäden durch das unsachgemäße Entsorgen von Abfall vermieden werden, muss dieses Produkt vom anderen Müll getrennt und verantwortungsvoll recycelt werden. Hierdurch wird die nachhaltige Wiederverwertung von Materialressourcen unterstützt.
Für Informationen zur Abfalltrennung und der Wiederverwertung dieser Art von Produkt, sollten Privatpersonen das Geschäft kontaktieren, in dem das Gerät gekauft wurde, oder die entsprechende Behörde vor Ort. Unternehmen sollten die jeweilige Lieferfirma kontaktieren und die Geschäftsbedingungen des Kaufvertrages diesbezüglich prüfen. Dieses Produkt darf nicht zusammen mit anderen Gewerbeabfällen entsorgt werden.
Die im Produkt enthaltene Batterie kann nicht durch Nutzende ersetzt werden. Daher darf nicht versucht werden, das Gerät zu öffnen und diese herauszunehmen. Es könnten hierdurch Störungen und Schäden am Produkt verursacht werden. Bei der Entsorgung des Produkts muss sich an die örtliche Behörde für Müllentsorgung gewandt werden, um die Batterie zu entfernen. Die Batterie des Geräts ist so konzipiert, dass sie während der gesamten Betriebszeit des Produkts genutzt werden kann.
Für weitere Informationen besuchen Sie unsere Internetseite http://www.cellularline.com

ES - INSTRUCCIONES PARA LA ELIMINACIÓN DE APARATOS PARA USO DOMÉSTICO (Aplicable en los países de la Unión Europea y en los que tienen sistemas de recogida diferenciada)
La marca que figura en el producto o en la documentación indica que el producto no debe ser eliminado con otros residuos dométicos cuando finalice su ciclo de vida. Para evitar eventuales daños al medio ambiente o a la salud causados por la eliminación inoportuna de los residuos se invita al usuario a separar este producto de otros tipos de residuos y a reciclarlo de forma responsable para favorecer la reutilización sostenible de los recursos materiales. Se invita a los usuarios domésticos a contactar el distribuidor al que se ha comprado el producto o la oficina local para obtener la información relativa a la recogida diferenciada y al reciclado para este tipo de producto. Se invita a los usuarios empresariales a contactar con su proveedor y verificar los términos y las condiciones del contrato de compra. Este producto no debe ser eliminado con otros residuos comerciales.
Este producto lleva en su interior una batería que el usuario no puede sustituir, no intente abrir el dispositivo ni quitar la batería ya que ello podría causar un mal funcionamiento o dañar seriamente el producto. En caso de eliminación del producto le rogamos que contacte el ente local de eliminación de residuos para efectuar la remoción de la batería. La batería que se encuentra en el interior del dispositivo ha sido proyectada para poder ser utilizada durante todo el ciclo de vida del producto.
Para mayor información visite el sitio web http://www.cellularline.com

RU - УКАЗАНИЯ БЫТОВЫМ ПОТРЕБИТЕЛЯМ ПО УТИЛИЗАЦИИ ОБОРУДОВАНИЯ (Применяются в странах-членах Европейского Союза и в странах с раздельным сбором отходов)
Символ, имеющийся на изделии или в документации, указывает на то, что изделие не должно утилизироваться с другими бытовыми отходами по окончании срока службы. Во избежание нанесения ущерба окружающей среде или здоровью персонала в результате ненадлежащей утилизации, пользователь должен отделить данное изделие от других отходов и утилизировать его со всей ответственностью, содействуя повторному использованию материальных ресурсов. Пользователям рекомендуется обратиться к продавцу, у которого было приобретено изделие, или местное представительство за подробной информацией, касающейся раздельного сбора отходов и рециркуляции изделий такого типа. Компаниям-пользователям рекомендуется обратиться к их поставщику и проверить сроки и условия подписанного договора о покупке. Данное изделие запрещается утилизировать вместе с другими коммерческими отходами.
Данное изделие содержит аккумуляторную батарею, не подлежащую замене пользователем. Не пытайтесь открыть устройство или снять батарею, поскольку это может привести к возникновению неисправностей и серьезным повреждениям изделия. При утилизации изделия, пожалуйста, обращайтесь в местный центр по утилизации отходов для снятия батареи. Аккумуляторная батарея, содержащаяся в устройстве, рассчитана на использование в течение всего срока службы изделия.
Для получения подробной информации посетите сайт http://www.cellularline.com

TR - EVDE KULLANIMA YÖNELİK CİHAZLARIN BERTARAFI İÇİN TALİMATLAR (Avrupa Birliği ülkeleri ile ayrıştırılmış toplama sistemlerine sahip ülkelerde geçerlidir) Ürünün veya belgelerinin üzerinde yer alan bu işaret, kullanım ömrünü tamamladığında söz konusu ürünün diğer ev atıklarıyla birlikte bertaraf edilmemesi gerektiğini gösterir. Atıkların uygunsuz şekilde bertaraf edilmesi sonucunda çevre ve sağlık üzerindeki meydana gelebilecek zararların önlenmesi amacıyla kullanıcının bu ürünü diğer atık tiplerinden ayrı olarak saklaması ve malzeme kaynaklarının sürdürülebilir şekilde yeniden kullanımını özendirmek amacıyla sorumlu bir şekilde geri dönüştürmesi önerilmektedir. Ev kullanıcıları bu tip ürünlerin ayrı toplanması ve geri dönüştürülmesiyle ilgili tüm bilgiler konusunda ürünü satın aldıkları satıcıyla veya bulundukları yerdeki daireyle bağlantı kurmaya davet edilir. Şirket kullanıcıları kendi tedarikçileriyle bağlantı kurmaya ve alım sözleşmesi şart ve koşullarını kontrol etmeye davet edilir. Bu ürün diğer ticari atıklarla birlikte bertaraf edilmemelidir. Bu ürünün içinde kullanıcı tarafından değiştirilemeyen bir batarya bulunur; cihazı açmaya veya bataryayı çıkarmaya çalışmayın, bu uygulama üründe arızalara veya ciddi hasar yol açabilir. Ürünün bertaraf edilmesi halinde bataryanın çıkarılması için bulunduğunuz yerdeki atık bertaraf firmasıyla bağlantı kurmanız rica edilir. Cihazın içinde bulunan batarya, ürünün tüm kullanım ömrü boyunca kullanılabilecek şekilde tasarlanmıştır. Daha fazla bilgi almak için http://www.cellularline.com web sitesini ziyaret edin.

NL - INSTRUCTIES VOOR DE VERNIETIGING VAN APPARATUUR VOOR HUISHOUDELIJKE GEBRUIKERS
(Van toepassing in de landen van de Europese Unie en in landen met systemen voor gescheiden inzameling)
De op het product of op zijn verpakking afgebeelde markering geeft aan dat het product aan het einde van zijn levensduur niet samen met ander huishoudelijk afval vernietigd mag worden. Om mogelijke schade aan het milieu of de volksgezondheid als gevolg van een ongeschikte vernietiging van afval te voorkomen, wordt de gebruiker verzocht dit product van andere soorten afval te scheiden en het op een verantwoorde wijze te recyclen om een duurzaam hergebruik van de materialen te bevorderen.
De huishoudelijke gebruikers worden verzocht contact op te nemen met de winkel waar ze het product gekocht hebben of met de plaatselijke instantie voor alle informatie inzake de gescheiden inzameling en de recycling voor dit type product. Zakelijke gebruikers worden verzocht contact op te nemen met hun leverancier en de regels en voorwaarden van het koopcontract te controleren. Dit product mag niet samen met ander bedrijfsafval vernietigd worden.
Dit product bevat een batterij die niet door de gebruiker vervangen kan worden; probeer niet het apparaat te openen of de batterij te verwijderen omdat dit storingen en ernstige schade van het product kan veroorzaken. In geval van vernietiging van het product wordt u verzocht contact op te nemen met het plaatselijke afvalverwerkingsbedrijf voor de verwijdering van de batterij. De batterij van het apparaat is ontworpen om te worden gebruikt gedurende de gehele levensduur van het product.
Ga voor meer informatie naar ons website http://www.cellularline.com

FI - OHJEET KOTITALOUSKÄYTÖSSÄ OLEVIEN LAITTEIDEN HÄVITTÄMISESTÄ
(Sovellettavissa Euroopan unionin jäsenmaissa ja maissa, joissa on erilliset jätteiden keräysjärjestelmät)
Tuotteessa tai tuotteen asiakirjoissa oleva merkki tarkoittaa, että tuotetta ei saa käyttöiän päätyttyä hävittää yhdessä muiden kotitalousjätteiden kanssa. Jotta jätteiden virheellisestä hävityksestä johtuvat ympäristö- tai terveyshaitat vältettäisiin, käyttäjän on erotettava tämä tuote muista jätetyypeistä ja kierrätettävä se vastuullisesti luonnonvarojen kestävää uudelleenkäyttöä varten. Henkilöasiakkaita kehotetaan ottamaan yhteyttä tuotteen myyneeseen jälleenmyyjään tai paikalliseen asiaankuuluvaan tahoon saadakseen kaikki tarvittavat tiedot tämäntyyppisen tuotteen erillisestä keräyksestä ja kierrätyksestä. Yritysasiakkaita kehotetaan ottamaan yhteyttä omaan tavarantoimittajaansa ja tarkistamaan myyntisopimuksen ehdot. Tätä tuotetta ei saa hävittää muiden kaupallisten jätteiden seassa.
Käyttäjä ei voi vaihtaa tuotteen sisällä olevaa paristoa. Jos laitetta koetetaan avata tai paristo koetetaan poistaa, vaarana on toimintahäiriöt tai vakavat vauriot. Ota yhteyttä paikalliseen jätteiden hävityskeskukseen poistaaksesi pariston, kun tuote on hävitettävä. Laitteen sisällä oleva paristo on suunniteltu kestämään tuotteen koko käyttöiän ajan.
Jos haluat lisätietoja, käy verkkosivulla http://www.cellularline.com

EN - Using the device may, in some cases, interfere with the correct functioning of medical devices (e.g. pacemakers).
Prolonged exposure to high volume and prolonged use may cause permanent damage to hearing.
Do not use the device in places where being unable to hear external noises could prove dangerous (e.g. railway crossings, train platforms)
If used when driving, comply with the regulations in force in the relevant country.
Children should be supervised when using the device and all accessories and packaging should be kept out of their reach.
Do not expose the device for prolonged periods to damp, dust, soot, steam, direct sunlight, and excessively high or low temperatures, which could result in it malfunctioning.

IT - L'utilizzo del dispositivo può in alcuni casi interferire con il corretto funzionamento di dispositivi medicali (es. Pacemaker)
L'esposizione prolungata a un volume elevato ed un utilizzo prolungato possono provocare danni permanenti all'udito.
Non utilizzare il dispositivo in luoghi in cui potrebbe risultare pericoloso non sentire i suoni ambientali (es. passaggi a livello, sulle banchine delle stazioni dei treni)
In caso di utilizzo durante la guida attenersi alle normative vigenti nei rispettivi paesi
Sorvegliare i bambini quando utilizzano il dispositivo, inoltre, tenere fuori dalla loro portata accessori o parti di packaging
Non collocare il dispositivo in luoghi esposti a umidità, polvere, fuligine, vapore, luce solare diretta, temperature troppo elevate o troppo basse, in caso contrario potrebbero verificarsi malfunzionamenti.

FR- L'utilisation du dispositif peut, dans certains cas, interférer avec le bon fonctionnement d'appareils médicaux (pacemaker par ex.).
Une exposition à un volume élevé et une utilisation prolongée peuvent provoquer des lésions permanentes à l'ouïe.
Ne pas utiliser le dispositif dans des lieux où le fait de ne pas entendre les bruits environnants peut être dangereux (par ex : passages à niveau, quais de gares).
En cas d'utilisation pendant la conduite, respecter les règlementations en vigueur dans les pays d'utilisation.
Surveiller les enfants quand ils utilisent le dispositif et garder les accessoires et les emballages hors de leur portée.
Ne pas mettre le dispositif dans des endroits exposés à l'humidité, à la poussière, à la suie, à la vapeur, à la lumière directe du soleil, à des températures trop élevées ou trop basses, car ces conditions peuvent provoquer de mauvais fonctionnements.

DE -Die Benutzung des Gerätes kann in einigen Fällen mit dem korrekten Funktionieren von medizinischen Geräten (z.B. Herzschrittmacher) interferieren
Die lang andauernde Aussetzung durch hohe Lautstärke und ein andauernder Gebrauch können permanente Gehörschäden verursachen.
Das Gerät nicht an Orten benutzen, an denen es gefährlich sein könnte, die Umweltgeräusche nicht zu hören (z.B. Bahnübergänge, an Bahnsteigen)
Im Fall von Benutzung am Steuer sind die gültigen Vorschriften des jeweiligen Landes zu beachten
Kinder beaufsichtigen, wenn sie das Gerät benutzen, darüber hinaus Zubehör oder Teile der Verpackung außer deren Reichweite aufbewahren.
Das Gerät nicht an Orten platzieren, die Feuchtigkeit, Staub, Ruß, Dampf, direktes Sonnenlicht, zu hohe oder zu niedrige Temperaturen ausgesetzt sind, andernfalls könnten Fehlfunktionen auftreten.

ES - En algunos casos, el uso del dispositivo puede interferir en el correcto funcionamiento de dispositivos médicos (p.ej. marcapasos).
La exposición prolongada a un volumen elevado así como el uso prolongado pueden causar daño permanente de la audición.
No utilice este dispositivo en lugares donde la imposibilidad de oír los sonidos del entorno pueda resultar peligroso (p.ej, pasos a nivel, en los andenes de las estaciones de trenes)
Si utiliza el dispositivo mientras conduce, cumpla las normas vigentes en los respectivos países
Vigile a los niños cuando utilizan el dispositivo, además mantenga fuera de su alcance los accesorios y las piezas del embalaje
No coloque el dispositivo en lugares expuestos a humedad, polvo, hollín, vapor, luz directa del sol, temperatura demasiado elevada o demasiado baja; de lo contrario podría provocar un funcionamiento incorrecto del dispositivo.

RU - В некоторых случаях устройство может создавать помехи исправной работе медицинских устройств (например, кардиостимуляторов).
Длительная подверженность повышенной громкости и длительное применение могут вызвать необратимые нарушения слуха.
Не пользоваться устройством в местах, где может быть опасным не слышать окружающие звуки (например, на железнодорожных переездах, на железнодорожных платформах).
При пользовании за рулем придерживаться действующих норм в соответствующих странах.
Следить за детьми, когда они пользуются устройством. Не разрешать им брать аксессуары или части упаковки.
Не размещать устройство в местах, подверженных воздействию влаги, пыли, копоти, пара, прямых солнечных лучей, слишком высоких или слишком низких температур. В противном случае могут возникать неисправности.

TR- Cihazın kullanılması bazı durumlarda tıbbi cihazların (örneğin, kalp pili) doğru çalışmasını engelleyebilir.
Yüksek sese uzun süre maruz kalma ve uzun süre kullanma işitme duyusunda kalıcı hasarlara yol açabilir.
Cihazı civardaki sesleri duymamanın tehlikeli olabileceği yerlerde (örneğin, hemzemin geçitler, tren istasyonlarındaki peronlar) kullanmayın.
Sürüş sırasında kullanırken bulunduğunuz ülkenin yürürlükteki yasalarına uygun hareket edin.
Cihazı kullanan çocukları gözetim altında bulundurun, ayrıca aksesuarları veya ambalaj elemanlarını erişemeyecekleri yerlerde saklayın.
Cihazı nem, toz, is, buhar, doğrudan güneş ışığı, aşırı yüksek veya düşük sıcaklıklara maruz kalacağı yerlerde bulundurmayın, aksi halde arızalar meydana gelebilir.

NL - Het gebruik van het apparaat kan in enkele gevallen interfereren met de correcte werking van medische apparatuur (zoals bijv. pacemakers).
Een langdurige blootstelling aan een hoog volume en een langdurig gebruik kan permanente gehoorschade veroorzaken.
Gebruik het apparaat niet in omgevingen waar het uitsluiten van omgevingsgeluiden gevaarlijk kan zijn (bijv. spoorwegovergangen, op het perron van treinstations).
Wanneer het apparaat gebruikt wordt tijdens het rijden, moeten de plaatselijk geldende regelgevingen in acht worden genomen.
Kinderen moeten tijdens het gebruik van het apparaat onder toezicht staan; houd accessoires of delen van de verpakking buiten het bereik van kinderen.
Plaats het apparaat niet op plekken blootgesteld aan vochtigheid, stof, roet, stoom, direct zonlicht, te hoge of te lage temperaturen, omdat dit defecten ten gevolge kan hebben.

FI- Laitteiden käyttö voi joissakin tapauksissa häiritä lääkinnällisten laitteiden (esim. sydämentahdistinten) oikeaoppista toimintaa.
Pitkäkestoinen altistuminen suurelle äänenvoimakkuudelle ja pitkitetty käyttö voivat johtaa pysyviin kuulovaurioihin.
Älä käytä laitetta paikoissa, joissa on tärkeää kuulla ympäristön äänet vaaratilanteiden välttämiseksi (esim. tasoristeykset ja juna-asemien penkit).
Ajon aikana käytettäessä noudata ajomaassa vallitsevaa lainsäädäntöä
Valvo lasten laitteen käyttöä ja pidä lisävarusteet ja pakkausosat lasten ulottumattomissa
Älä aseta laitetta kosteudelle, pölylle, noelle, höyrylle, suoralle auringon valolle, liian kuumalle tai liian kylmälle lämpötilalle altistuviin paikkoihin. Muussa tapauksena seurauksena voi olla toimintahäiriöitä.

AQL
AUDIO QUALITY LAB

DUET

SV STEREOHÖRLURAR BLUETOOTH® IN-EAR MED MIKROFON
DA BLUETOOTH® I-ØRET STEREOHØRETELEFONER MED MIKROFON
NO IN-EAR BLUETOOTH® STEREO ØRETELEFONER MED MIKROFON
PT AURICULARES ESTÉREO BLUETOOTH® IN-EAR COM MICROFONE
CS STEREO BLUETOOTH® ŠPUNTOVÁ SLUCHÁTKA S MIKROFONEM
SL UŠESNE BLUETOOTH® STEREO SLUŠALKE Z MIKROFONOM
HR BLUETOOTH® STEREO SLUŠALICE U UHU, S MIKROFONOM
BG СТЕРЕО СЛУШАЛКИ BLUETOOTH® ТИП „ТАПИ" С МИКРОФОН
EL ΑΚΟΥΣΤΙΚΑ STEREO BLUETOOTH® IN-EAR ΜΕ ΜΙΚΡΟΦΩΝΟ

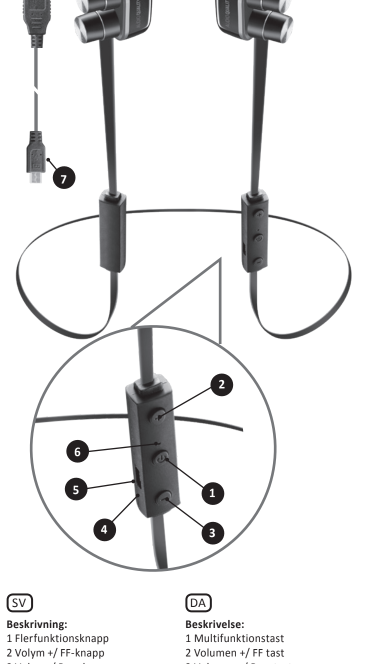

SV
Beskrivning:
1 Flerfunktionsknapp
2 Volym +/ FF-knapp
3 Volym -/ Rew-knapp
4 Mikrofon
5 Laddningsuttag
6 Lysdioder
7 Micro USB-uttag för laddning

DA
Beskrivelse:
1 Multifunktionstast
2 Volumen +/ FF tast
3 Volumen -/ Rew tast
4 Mikrofon
5 Ladestik
6 Diode
7 Kabel til genopladning MicroUSB

NO
Beskrivelse:
1 Multifunksjonstast
2 Volum +/ FF-tast
3 Volum -/ FF-tast
4 Mikrofon
5 Ladeuttak
6 Led
7 Ladekabel MicroUSB

PT
Descrição:
1 Botão de múltiplas funções
2 Volume +/ Botão FF
3 Volume -/ Botão Rew
4 Microfone
5 Tomada de recarga
6 LED
7 Cabo de carga Micro USB

CS
Popis:
1 Multifunkční tlačítko
2 Hlasitost +/ Tlačítko FF
3 Hlasitost -/ Tlačítko Rew
4 Mikrofon
5 Zásuvka nabíjení
6 Kontrolka Led
7 Napájecí kabel Micro USB

SL
Opis:
1 Večopravilna tipka
2 Glasnost +/ Tipka FF
3 Glasnost -/ Tipka Rew
4 Mikrofon
5 Vtičnica za polnjenje
6 Led
7 MicroUSB polnilni kabel

HR
Opis:
1 Višenamjenska tipka
2 Glasnoća +/ Tipka FF
3 Glasnoća -/ Tipka FF
4 Mikrofon
5 Utičnica za punjenje
6 LED dioda
7 Kabel punjača MicroUSB

BG
Описание:
1 Многофункционален бутон
2 Сила на звука +/Бутон бързо напред
3 Сила на звука -/Бутон превъртане назад
4 Микрофон
5 Гнездо за зареждане
6 Светодиод
7 MicroUSB кабел за зареждане

EL
Περιγραφή:
1 Κουμπί πολλαπλών λειτουργιών
2 Ένταση +/ Κουμπί FF
3 Ένταση -/Κουμπί Rew
4 Μικρόφωνο
5 Υποδοχή φόρτισης
6 Led
7 Καλώδιο φόρτισης MicroUSB

SV - FÖRBEREDANDE ÅTGÄRDER
Ladda enheten innan användning med MicroUSB-kabeln (7) som medföljer.
Den röda LED-lampan anger att laddning pågår, när den blå LED-lampan tänds är laddningen klar.
Ihopparning av enheten med telefonen:
- Se till att enheten är släckt och stäng av bluetooth på mobilen
- Håll knappen MFB (1) intryckt i 8 sekunder tills lysdioden (6) blinkar växlande med rött/blått ljus.
- Sätt på Bluetooth® på mobilen och välj DUET när den detekteras. Enhetens lysdiod (6) blinkar med blått ljus för att visa att ihopparningen har utförts.
Om kopplingen misslyckades, koppla från enheten och upprepa åtgärden.
Obs: om enheten eller telefonen har frånkopplats eller förts utanför täckning, kan man behöva använda telefonens meny för att para ihop dem på nytt eller tryck en gång på knappen MFB (1).
Ihopparning av enheten med den andra telefonen (multipoint-funktion):
- Stäng av Bluetooth® på första mobilen
- För att upprätta anslutningen med den andra mobilen följ punkterna som anges i "Ihopparning av enheten med telefonen"
- Sätt på bluetooth på den första mobilen när anslutningen upprättats och välj DUET om anslutningen inte görs automatiskt.
Sätta på enheten: håll knappen MFB (1) nedtryckt tills den blå lysdioden (6) blinkar, cirka 5 sekunder.
Släcka enheten: håll knappen MFB (1) nedtryckt tills den röda lysdioden (6) blinkar, cirka 5 sekunder.

ANVÄNDA ÖRONPROPP:
Besvara samtal: tryck kort på flerfunktionsknappen (1).
Avsluta samtal: tryck kort på flerfunktionsknappen (1).
Besvara inkommande samtal och avsluta pågående samtal i multipointläge: tryck kort på flerfunktionsknappen (1).
Avvisa inkommande samtal och fortsätta pågående samtal i multipointläge: tryck kort 2 gånger på flerfunktionsknappen (1).
Play/Paus: tryck på flerfunktionsknappen (1).
Rew: håll knappen -/Rew (2) intryckt
FF: håll knappen +/FF (3) intryckt
Justering av volymen: tryck snabbt på knapparna volym + eller volym – (2-3).
Indikator för svagt batteri: Om LED-lampan blinkar röd indikerar det att batteriet är svagt.

TEKNISKA SPECIFIKATIONER:
Bluetooth®: v4.1
Frekvens: 2.402 GHz till 2.480 GHz
Profiler som stöds: Headset - Handsfree - A2DP - AVRCP
Räckvidd: 10 m
Taltid: ca 5 timmar
Spela musik:ca 7 timmar
Standbytid: ca 140 timmar
Uppladdningstid: ca 2,5 timmar
Micro USB-port för spänning: 5V DC
Micro USB-port för ström: 1Ah
Batterispänning: 3,7 V
Batterikapacitet: 75mAh
ERP-effekt: 7dBm
Vikt: 13g

DA - INDLEDNINGSVIST
Oplad enheden før brug med det medleverede MicroUSB-kabel (7).
Den røde lysdiode viser den løbende opladning, den blå lysdiode der tænder angiver at opladningen er afsluttet.
Parre enheden med telefonen:
- Sørg for at enheden er slukket og slå bluetooth fra på telefonen
- Hold MFB-tasten (1) indtrykket i cirka 8 sekunder indtil dioden (6) blinker skiftevis rødt/blåt.
- Slå Bluetooth® til på telefonen og vælg DUET, når der registreres. Dioden (6) blinker blåt for at vise, at parringen er udført.
Såfremt parringen ikke lykkes, skal du slukke enheden og forsøge igen.
Vigtigt: hvis enheden eller telefonen har været slukket, eller er blevet flyttet uden for rækkevidde, kan det være nødvendigt igen at indstille i telefonens menu eller blot at trykke en gang på MFB-tasten (1) for at forbinde dem igen.
Parre enheden med en anden telefon (multipoint-funktion):
- Slå Bluetooth® fra på den første telefon
- For at oprette forbindelse til den anden telefon henvises til punkterne anført i "Parre enheden med telefonen"
- Efter at have oprettet forbindelsen skal bluetooth slås til igen på den første telefon, og man skal vælge DUET, såfremt den ikke tilsluttes automatisk igen.
Tænding af enheden: hold tasten MFB (1) indtrykket indtil den blå diode (6) tænder, cirka 5 sekunder.
Slukning af enheden: hold tasten MFB (1) indtrykket indtil den røde diode (6) blinker, cirka 5 sekunder.

BRUG AF ØRETELEFONERNE:
Besvare et opkald: tryk kort på multifunktionsknappen (1).
Afslutte et opkald: tryk kort på multifunktionsknappen (1).
Besvare et indkommende opkald og afslutte det igangværende i multipoint-tilstand: tryk kort på multifunktionsknappen (1).
Afvise et indkommende opkald og fortsætte det igangværende i multipoint-tilstand: tryk kortvarigt to gange på multifunktionsknappen (1).
Play/Pause: tryk på multifunktionsknappen (1).
Rew: hold tasten -/Rew (2) indtrykket
FF: hold tasten +/FF (3) indtrykket
Indstilling af lydstyrke: tryk kort på tasterne Volumen + eller Volumen – (2-3) indtrykket.
Batteriindikator: Når LED-lampen blinker rødt, betyder det, at det er tid til at genoplade batteriet.

TEKNISKE SPECIFIKATIONER:
Bluetooth®: v4.1
Frekvensområde:2,402 GHz til 2,480 GHz
Understøttede profiler: Headset - Handsfree - A2DP - AVRCP
Rækkevidde: 10 meter
Taletid: Ca. 5 timer
Musikafspilningstid:Ca. 7 timer
Standbytid: Ca. 140 timer
Opladningstid: Ca. 2,5 timer
Spænding i MicroUSB-port: DC 5V
Strøm i MicroUSB-port: 1Ah
Batterispænding: 3,7 V
Batterikapacitet: 75mAh
ERP-styrke: 7dBm
Vægt: 13g

NO - FORBEREDELSE
Lad opp enheten med MicroUSB-kabelen (7) som følger med før du begynner å bruke enheten.
Den røde ledlampen indikerer at lading pågår, antenning av blå ledlampe indikerer at ladingen er fullført.
Pare enheten med telefonen:
- Pass på at enheten er slått av, og slå av Bluetooth i telefonen.
- Trykk og hold på MFB-tasten (1) i ca. 8 sekunder inntil LED-lyset (6) blinker vekselvis rødt og blått.
- Slå på Bluetooth® i telefonen og velg DUET når du finner den. Ledlyset (6) i enheten blinker blått for å vise at paringen er gjennomført.
Hvis paringen ikke lykkes, må du slå av enheten og prøve på nytt.
Advarsel: Hvis enheten eller telefonen har blitt slått av, eller er utenfor rekkevidde, kan det hende du må gå inn i telefonmenyen for å koble dem til på nytt. Ellers trykker du ganske enkelt på MFB-tasten (1).
Pare enheten med en annen telefon (Multipoint-funksjon):
- Slå av Bluetooth® i den første telefonen.
- Se forklaringen under "Pare enheten med telefonen" for å opprette forbindelsen med den andre telefonen.
- Når forbindelsen er opprettet, kan du slå på Bluetooth i den første telefonen. Deretter velger du DUET, hvis forbindelsen ikke er blitt gjenopprettet automatisk.
Slå på enheten: Trykk og hold på MFB-tasten (1) til den blå lyset (6) tennes, cirka 5 sek.
Slå av enheten: Trykk og hold MFB-tasten (1) til det røde LED-lyset (6) begynner å blinke, cirka 5 sek.

BRUK AV ØREPLUGGER:
Svare på et anrop: trykk kort på tasten MFB (1).
Avslutte en samtale: trykk kort på tasten MFB (1).
Svare på et innkommende anrop og avslutte den pågående samtalen (bruk i flerpunktsmodus): trykk kort på tasten MFB (1).
Avvise et innkommende anrop og fortsette det pågående (bruk i flerpunktsmodus): trykk kort en eller to ganger på tasten MFB (1).
Play/Pause: trykk på tasten MFB (1).
Rew: trykk og hold på -/Rew-tasten (2)
FF: trykk og hold på +/FF-tasten (3)
Regulere volumet: trykk kort på tastene for volum + eller volum – (2-3).
Indikator for utgått batteri: blinkende rød led indikerer at batteriladingen snart er utgått.

TEKNISKE SPESIFIKASJONER:
Bluetooth®: v4.1
Frekvens: 2.402GHz til 2.480GHz
Støttede profiler: Headset - Handsfree - A2DP - AVRCP
Rekkevidde: 10mt
Snakketid: cirka 5t
Musikktid: cirka 7t
Standbytid: cirka 140t
Ladetid: cirka 2,5t
Spenning MicroUSB-port: 5V DC
Strøm MicroUSB-port: 1Ah
Batterispenning: 3.7V
Batterikapasitet: 75mAh
ERP-effekt: 7dBm
Vekt: 13g

PT - OPERAÇÕES PRELIMINARES
Recarregue o dispositivo antes de o utilizar mediante o cabo MicroUSB (7) fornecido.
O Led vermelho indica a carga em curso, a ligação do Led azul indica a conclusão da recarga.
Acoplamento do dispositivo com o telefone:
- Assegure-se de que o dispositivo está desligado e desative a função Bluetooth do telefone.
- Mantenha o botão MFB (1) premido durante cerca de 8 segundos até o LED (6) piscar alternadamente com luz vermelha/azul.
- Ative a função Bluetooth® do telefone e selecione DUET quando ele for detetado. O LED (6) do dispositivo irá piscar com luz azul para indicar que foi feito o acoplamento.
Se a operação de acoplamento não for bem sucedida, desligue o dispositivo e repita a operação.
Atenção: se o dispositivo ou o telefone foram desligados ou colocados fora do raio de alcance, para os conectar novamente pode ser necessário utilizar o menu do telefone ou simplesmente premir o botão MFB (1) uma vez.
Acoplamento do dispositivo com o segundo telefone (função multiponto):
- Desative a função Bluetooth® do primeiro telefone.
- Para estabelecer a conexão com o segundo telefone, siga as instruções fornecidas em "acoplamento do dispositivo com o telefone".
- Uma vez estabelecida a conexão, reative a função Bluetooth no primeiro telefone e selecione DUET se o reconexão não acontecer automaticamente.
Ligar o dispositivo: mantenha o botão MFB (1) premido até o LED acender com luz azul (6) (cerca de 5 segundos).
Desligar o dispositivo: mantenha o botão MFB (1) premido até o LED piscar com luz vermelha (6) (cerca de 5 segundos).

UTILIZAÇÃO DO AURICULAR:
Atender uma chamada: premir brevemente a tecla MFB (1).
Terminar uma chamada: premir brevemente a tecla MFB (1).
Atender uma chamada a entrar e terminar a chamada em curso (utilização em modo multiponto): premir brevemente a tecla MFB (1).
Rejeitar uma chamada a entrar e continuar com a chamada em curso (utilização em modo multiponto): premir brevemente a tecla MFB (1) duas vezes.
Play/Pausa: premir a tecla MFB (1).
Rew: mantenha o botão -/Rew (2) premido
FF: mantenha o botão +/FF (3) premido
Regulação do volume: prima brevemente os botões Volume + ou Volume – (2-3).
Indicador de bateria fraca: LED vermelho a piscar indica o fim da carga da bateria.

ESPECIFICAÇÕES TÉCNICAS:
Bluetooth®: v4.1
Frequência: 2.402 GHz a 2.480 GHz
Perfis suportados: Headset – Handsfree – A2DP - AVRCP
Alcance: 10 m
Tempo de conversação: cerca de 5h
Tempo da música: cerca de 7h
Tempo de espera: cerca de 140h
Tempo de carregamento: cerca de 2,5 horas
Tensão porta Micro USB: 5V DC
Corrente porta Micro USB: 1Ah
Tensão da bateria: 3,7V
Capacidade da Bateria: 75mAh
Potência ERP: 7dBm
Peso: 13g

CS - PŘÍPRAVA
Před použitím nabijte zařízení pomocí kabelu MicroUSB (7), který je součástí výbavy.
Červená LED kontrolka signalizuje probíhající nabíjení, rozsvícení modré LED kontrolky signalizuje, že dobíjení je dokončeno.
Spárování zařízení s telefonem:
- Ujistěte se, že je zařízení vypnuté a vypněte Bluetooth telefonu.
- Asi 8 sekund držte stisknuté tlačítko MFB (1), dokud kontrolka Led (6) nebude střídavě červeně/modře blikat.
- Zapněte Bluetooth® telefonu a zvolte DUET, až ho nalezne. Spárování bude signalizováno modrým blikáním kontrolky Led (6).
V případě, že spárování neproběhlo úspěšně, zařízení vypněte a postup opakujte.
Pozor: Pokud jste zařízení nebo telefon vypnuli nebo pokud se ocitly mimo dosah, je možné, že opětovné připojení bude muset být provedeno prostřednictvím nabídky telefonu nebo jednoduše jedním stisknutím tlačítka MFB (1).
Spárování zařízení s druhým telefonem (funkce multipoint):
- Vypněte Bluetooth® prvního telefonu.
- Pro navázání spojení s druhým telefonem postupujte podle pokynů uvedených v bodech „spárování zařízení s telefonem".
- Po navázání spojení znovu zapněte bluetooth na prvním telefonu a v případě, že se zařízení automaticky nespáruje, zvolte DUET.
Zapnutí zařízení: Držte stisknuté tlačítko MFB (1), dokud se nerozsvítí modrá kontrolka Led (6), tj. asi 5 sekund.
Vypnutí zařízení: Držte stisknuté tlačítko MFB (1), dokud nebude blikat červená kontrolka Led (6), tj. asi 5 sekund.

POUŽITÍ SLUCHÁTEK:
Přijetí hovoru: stiskněte krátce multifunkční tlačítko (1).
Ukončení hovoru: stiskněte krátce multifunkční tlačítko (1).
Přijměte příchozí hovor a ukončete probíhající hovor (použití v režimu multipoint): krátkým stisknutím multifunkčního tlačítka (1).
Odmítnutí příchozího hovoru a pokračování v probíhajícím hovoru (použití v režimu multipoint): dvakrát krátce stiskněte multifunkční tlačítko (1).
Play/Pausa: Stiskněte multifunkční tlačítko (1).
Rew: Držte stisknuté tlačítko -/Rew (2)
FF: Držte stisknuté tlačítko +/FF (3)
Seřízení hlasitosti: Krátce stiskněte tlačítka Hlasitost + nebo Hlasitost – (2-3).
Indikátor nabití baterie: červené blikání LED diody signalizuje vybití baterie.

TECHNICKÉ SPECIFIKACE:
Bluetooth®: v4.1
Frekvence: 2 402 GHz až 2 480 GHz
Podporované profily: Headset – Handsfree – A2DP – AVRCP
Dosah: 10 m
Doba hovoru: asi 5 hodin
Doba přehrávání hudby asi 7 hodiny
Čas v pohotovostním režimu: asi 140 hodin
Čas nabíjení: asi 1 hodiny
Napětí Micro USB portu: 5V DC
Proud Micro USB portu: 1A
Kapacita baterie: 3,7 V
Napětí baterie: 75mAh
Výkon ERP: 7dBm
Hmotnost: 13g

SL - UVODNI POSTOPKI
Pred uporabo napolnite napravo s priloženim kablom MicroUSB (7).
Rdeča led lučka označuje, da se baterija polni, ko se prižge modra led lučka, je baterija napolnila.
Združitev naprave s telefonom:
- Zagotovite, da je naprava izključena ter prekinite bluetooth telefona
- Tipko MFB (1) držite pritisnjeno približno 8 sekund, dokler led lučka (6) ne prične izmenično rdeče/modro utripati.
- Aktivirajte Bluetooth® telefona in ko je zaznan, izberite DUET. Led lučka (6) naprave bo modro utripala, s tem označuje izvedeno združitev.
Če se postopek združitve ne zaključi uspešno, izklopite napravo in ponovite postopek.
Pozor: če sta bila naprava ali telefon izključena ali izven dosega, bo za ponovno povezavo morda potrebno uporabiti meni telefona ali preprosto enkrat pritisniti tipko MFB (1).
Združitev naprave z drugim telefonom (funkcija multipoint):
- Izklopite Bluetooth® prvega telefona.
- O vzpostavljanju povezave z drugim telefonom glejte točke, ki so navedene v navodilu "združitev naprave s telefonom"
- Ko je vzpostavljena povezava, znova aktivirajte bluetooth na prvem telefonu in izberite DUET, če se povezava ne vzpostavi samodejno.

Vklop naprave: držite pritisnjeno tipko MFB (1) dokler se ne vklopi modra led lučka (6), približno 5 sekund.
Izklop naprave: držite pritisnjeno tipko MFB (1) dokler ne prične utripati rdeča led lučka (6), približno 5 sekund.

UPORABA SLUŠALKE:
Odgovor na klic: na kratko pritisnite tipko MFB (1).
Zaključek pogovora: na kratko pritisnite tipko MFB (1).
Odgovor na dohodni klic in zaključek klica v teku (uporaba v načinu multipoint): na kratko pritisnite tipko MFB (1).
Zavrnitev dohodnega klica in nadaljevanje klica v teku (uporaba v načinu multipoint): dvakrat kratko pritisnite na tipko MFB (1).
Play/Pause: pritisnite tipko MFB (1)
Rew: držite pritisnjeno tipko -/Rew (2)
FF: držite pritisnjeno tipko +/FF (3)
Nastavitev glasnosti: na kratko pritisnite tipko Volume + ali Volume – (2-3).
Indikator prazne baterije: utripanje rdeče led lučke označuje izpraznitev baterije.

TEHNIČNE SPECIFIKACIJE:
Bluetooth®: v4.1
Frekvenca: 2,402GHz do 2,480GHz
Podprti profili: Headset - Handsfree - A2DP - AVRCP
Doseg: 10m
Čas pogovora: približno 5h
Čas poslušanja glasbe: približno 7h
Čas pripravljenosti: približno 140h
Čas polnjenja: približno 2,5h
Napetost priključka MicroUSB: 5V DC
Tok priključka MicroUSB: 1Ah
Napetost baterije: 3,7V
Zmogljivost baterije: 75mAh
Moč ERP: 7dBm
Teža: 13g

HR -PRELIMINARNE RADNJE
Napunite uređaj prije uporabe pomoću isporučenog Mikro USB kabela (7).
Crvena led žaruljica pokazuje da je punjenje u tijeku, paljenje plave led žaruljice označava završetak punjenja.
Uparivanje uređaja s telefonom:
- Provjerite je li uređaj isključen i onemogućite Bluetooth telefona
- Pritisnite gumb MFB (1) oko 8 sekundi dok se na LED dioda (6) ne počne treperiti crveno/plavo.
- Omogućite Bluetooth® telefona i odaberite DUET nakon otkrivanja. LED (6) uređaja će bljeskati plavo čime se označuje uspješno uparivanje.
Ako postupak uparivanja nije uspješan, isključite uređaj i ponovite postupak.
Pozor: ako su uređaj ili telefon isključeni ili izvan dohvata, za ponovno povezivanje možda ćete morati upravljati izbornikom telefona ili jednostavno jednom pritisnuti tipku MFB (1).
Uparivanje uređaja s drugim telefonom (funkcija Multipoint):
- Onemogućite Bluetooth® prvog telefona
- Da biste uspostavili vezu s drugim telefonom, pogledajte točke navedene u "uparivanje uređaja s telefonom"
- Nakon što uspostavite vezu, ponovno uključite Bluetooth na prvom telefonu i odaberite DUET u slučaju da se ponovno uparivanje ne izvrši automatski.
Uključivanje uređaja: držite pritisnutom tipku MFB (1) dok se plava LED (6) ne upali, oko 5 sekundi.
Isključivanje uređaja: držite pritisnutom tipku MFB (1) do treperenja crvene LED (6), oko 5 sekundi.

KORIŠTENJE SLUŠALICE:
Odgovoriti na poziv: kratko pritisnite tipku MFB (1).
Prekinuti poziv: kratko pritisnite tipku MFB (1).
Odgovoriti na dolazni poziv i prekinuti poziv u tijeku (korištenjem multipoint načina): kratko pritisnite tipku MFB (1).
Odbijte dolazni poziv i nastavite poziv u tijeku (korištenjem multipoint načina): dvaput kratko pritisnite tipku MFB (1).
Play/Pausa: (reprodukcija/pauza) pritisnite tipku MFB (1).
Rew: (vraćanje unatrag) držite pritisnutom tipku -/Rew (2)
FF: (brzo unaprijed) držite pritisnutom tipku +/FF (3)
Podešavanje glasnoće: kratko pritisnite tipke Volume + ili Volume - (2-3)
Pokazatelj slabe baterije: crveno treperenje led žaruljice pokazuje slabljenje baterije.

TEHNIČKE SPECIFIKACIJE:
Bluetooth®: v4.1
Frekvencija: 2.402GHz to 2.480GHz
Podržavani profili: Headset - Handsfree - A2DP - AVRCP
Domet: 10m
Talk Time: oko 5h
Music Time: oko 7h
Standby Time: oko 140h
Vrijeme punjenja: oko 2,5h
Napon MicroUSB priključka: 5V DC
Struja MicroUSB priključka: 1Ah
Napon baterije: 3,7 V
Kapacitet baterije: 75mAh
Snaga ERP: 7dBm
Težina: 13g

BG - ПРЕДВАРИТЕЛНИ ОПЕРАЦИИ
Заредете устройството преди употреба чрез MicroUSB кабела (7) от доставката.
Светването на червения индикатор показва протичащото зареждане; светването на синия индикатор показва, че зареждането е приключило.
Сдвояване на устройството с телефона:
- Уверете се, че устройството е изключено и деактивирайте Bluetooth връзката на телефона
- Задръжте натиснат за около 8 секунди бутона MFB (1) докато светодиодът (6) започне да мига в червено/синьо с редуване.
- Включете Bluetooth® на телефона и изберете DUET, щом се установи връзка. Светодиодът (6) на устройството мига в синьо, за да покаже, че се е включило.
В случай че операцията по сдвояване е неуспешна, изключете устройството и повторете операцията.
Внимание: ако устройството и телефонът са изключени или извън обхват, за да ги свържете наново може да е необходимо да използвате менюто на телефона или просто да натиснете веднъж бутона MFB (1).
Сдвояване на устройството с втори телефон (функция мултипойнт):
- Деактивирайте Bluetooth® на първия телефон
- За стабилизиране на връзката с втория телефон направете справка с точките, изброени в „Сдвояване на устройството с телефона"
- След като връзката се стабилизира, активирайте отново Bluetooth на първия телефон и изберете DUET, в случай че връзката не се осъществи автоматично.
Включване на устройството: дръжте натиснат бутона MFB (1) до включване на синия светодиод (6), около 5 секунди.
Изключване на устройството: дръжте натиснат бутона MFB (1) до светване на червения светодиод (6), около 5 секунди.

УПОТРЕБА НА СЛУШАЛКАТА:
Отговаряне на обаждане: натиснете за кратко бутон МФБ (1).
Затваряне на обаждане: натиснете за кратко бутон МФБ (1).
Отговор на входящо обаждане и затваряне на текущото (употреба в режим мултипойнт): натиснете за кратко бутон МФБ (1).
Отхвърляне на входящо обаждане и продължаване на текущото (употреба в режим мултипойнт): натиснете бързо два пъти бутон МФБ (1).
Възпроизвеждане/пауза: натиснете за кратко бутон МФБ (1).
Превъртане напред: дръжте натиснат бутона -/Превъртане напред(2)
Бързо назад: дръжте натиснат бутона +/Бързо назад (3)
Настройка на силата на звука: натиснете за кратко бутоните за сила на звука + или – (2-3).
Индикатор за ниско ниво на батерията: мигането на индикатора в червено показва изчерпването на заряда на батерията.

ТЕХНИЧЕСКИ ХАРАКТЕРИСТИКИ:
Bluetooth®: v4.1
Честота: от 2.402GHz до 2.480GHz
Поддържани профили: Slušalice – handsfree – A2DP – AVRCP
Обхват: 10m
Време за разговор: около 5 часа
Време за музика: около 7 часа
Режим в готовност: около 140 часа
Време за зареждане: около 2,5 часа
MicroUSB порт напрежение: 5V DC
MicroUSB порт за ток: 1Ah
Напрежение на батерията: 3,7V
Капацитет на батерията: 75mAh
Ефективна излъчвана мощност: 7dBm
Тегло: 13g

EL - ΠΡΟΚΑΤΑΡΚΤΙΚΕΣ ΕΝΕΡΓΕΙΕΣ
Πριν από τη χρήση, φορτίστε τη συσκευή μέσω του παρεχόμενου καλωδίου MicroUSB (7).
Το κόκκινο LED υποδεικνύει ότι πραγματοποιείται φόρτιση. Όταν ανάβει το μπλε LED, η φόρτιση έχει ολοκληρωθεί.
Σύζευξη της συσκευής με το τηλέφωνο:
- Βεβαιωθείτε ότι η συσκευή είναι σβηστή και απενεργοποιήστε το bluetooth του τηλεφώνου.
- Κρατήστε πατημένο για 8 δευτερόλεπτα περίπου το κουμπί MFB (1) μέχρι το εναλλασσόμενο αναβοσβήσιμο κόκκινο/μπλε του led (6).
- Ενεργοποιήστε το Bluetooth® του τηλεφώνου και επιλέξτε DUET μόλις ανιχνευθεί. Το led (6) της συσκευής θα αναβοσβήσει μπλε δείχνοντας ότι έχει γίνει η σύζευξη.
Στην περίπτωση που η σύζευξη δεν επιτευχθεί, σβήστε τη συσκευή και επαναλάβετε τη διαδικασία.
Προσοχή: αν η συσκευή ή το τηλέφωνο έχουν σβήσει ή βρίσκονται εκτός εμβέλειας, για να τα συνδέσετε εκ νέου μπορεί να χρειαστεί να ενεργήσετε στο μενού του τηλεφώνου ή απλά να πατήσετε μια φορά το κουμπί MFB (1).
Σύζευξη της συσκευής με το δεύτερο τηλέφωνο (λειτουργία multipoint):
- Απενεργοποιήστε το Bluetooth® του πρώτου τηλεφώνου
- Για να αποκαταστήσετε τη σύνδεση με το δεύτερο τηλέφωνο ανατρέξτε στα σημεία που αναφέρονται στη "Σύζευξη της συσκευής με το τηλέφωνο".
- Αφού γίνει η σύνδεση, ενεργοποιήστε πάλι το bluetooth στο πρώτο τηλέφωνο και επιλέξτε DUET στην περίπτωση που η επανασύνδεση δεν γίνει αυτόματα.
Άναμμα της συσκευής: κρατήστε πατημένο το κουμπί MFB (1) μέχρι το άναμμα του μπλε led (6), περίπου 5 δευτερόλεπτα.
Σβήσιμο της συσκευής: κρατήστε πατημένο το κουμπί MFB (1) μέχρι το άναμμα του κόκκινου led (6), περίπου 5 δευτερόλεπτα.

ΧΡΗΣΗ ΤΟΥ ΑΚΟΥΣΤΙΚΟΥ
Απάντηση κλήσης: πατήστε για λίγο το κουμπί MFB (1).
Τερματισμός κλήσης: πατήστε για λίγο το κουμπί MFB (1).
Απάντηση σε μια εισερχόμενη κλήση και τερματισμός της τρέχουσας κλήσης (χρήση σε λειτουργία πολλαπλών σημείων): πατήστε για λίγο το κουμπί MFB (1).
Απόρριψη εισερχόμενης κλήσης και συνέχιση της τρέχουσας κλήσης (χρήση σε λειτουργία πολλαπλών σημείων): πατήστε για λίγο το κουμπί MFB (1) δύο φορές.
Play/Παύση: πατήστε για λίγο το κουμπί MFB (1).
Rew: κρατήστε πατημένο το κουμπί -/Rew (2)
FF: κρατήστε πατημένο το κουμπί -/FF (3)
Ρύθμιση έντασης: πατήστε για λίγο τα κουμπιά Volume + ή Volume – (2-3).
Ένδειξη χαμηλής μπαταρίας: όταν η ενδεικτική λυχνία LED αναβοσβήνει με κόκκινο χρώμα, αυτό σημαίνει ότι η φόρτιση της μπαταρίας έχει εξαντληθεί.

ΤΕΧΝΙΚΕΣ ΠΡΟΔΙΑΓΡΑΦΕΣ:
Bluetooth®: v4.1
Συχνότητα: 2,402 GHz έως 2,480 GHz
Υποστηριζόμενα προφίλ: Headset - Handsfree - A2DP - AVRCP
Εμβέλεια: 10 μέτρα
Χρόνος ομιλίας: περίπου 5 ώρες
Χρόνος μουσικής: περίπου 7 ώρες
Χρόνος αναμονής: περίπου 140 ώρες
Χρόνος φόρτισης: περίπου 2,5 ώρες
Τάση θύρας MicroUSB: 5V DC
Ρεύμα θύρας MicroUSB:1Ah
Τάση μπαταρίας: 3,7V
Χωρητικότητα μπαταρίας: 75mAh
Ακτινοβολούμενη ισχύς (ERP): 7dBm
Βάρος: 13 γρ.

CE

SV - Ennmasbolaget Cellular Italia S.p.A försäkrar att Bluetooth-hörluren överensstämmer med direktivet 2014/53/EU.
Den fullständiga texten till EU-försäkran om överensstämmelse finns på följande internetadress: www.cellularline.com/_/declaration-of-conformity
Enmansbolaget Cellular Italia S.p.A försäkrar också att Bluetooth-hörluren överensstämmer med RoHS-direktivet 2011/65/EU.

DA – Cellular Italia S.p.A med eneejer erklærer, at Bluetooth høretelefonen er i overensstemmelse med direktiv 2014/53/EU.
EU-overensstemmelseserklæringens fulde tekst kan fås på følgende internetadresse: www.cellularline.com/_/declaration-of-conformity
Cellular Italia S.p.A med eneejer erklærer endvidere, at Bluetooth høretelefonen er i overensstemmelse med RoHS-direktiv 2011/65/EU.

NO - Enkeltmannsforetaket Cellular Italia S.p.A. erklærer herved at Bluetooth-øretelefonen er i overensstemmelse med direktiv 2014/53/EU.
Se den fullstendige EU-samsvarserklæringen på nettstedet:
www.cellularline.com/_/declaration-of-conformity
Enkeltmannsforetaket Cellular Italia S.p.A. erklærer også at Bluetooth-øretelefonen er i overensstemmelse med RoHS-direktivet 2011/65/EU.

PT - Cellular Italia S.p.A com sócio único declara que o auricular Bluetooth está em conformidade com a diretiva 2014/53/UE.
O texto integral da declaração de conformidade UE está disponível no seguinte endereço de Internet: www.cellularline.com/_/declaration-of-conformity
Cellular Italia S.p.A com sócio único declara também que o auricular Bluetooth está em conformidade com a diretiva RoHS 2011/65/UE.

CS – Cellular Italia S.p.A s jediným společníkem prohlašuje, že sluchátko bluetooth odpovídá směrnici 2014/53/EU.
Celé znění prohlášení o shodě EU je k dispozici na následující internetové adrese: www.cellularline.com/_/declaration-of-conformity
Cellular Italia S.p.A s jediným společníkem prohlašuje také, že sluchátko bluetooth odpovídá směrnici RoHS 2011/65/EU.

SL - Cellular Italia S.p.A z edinim delničarjem izjavlja, da so ušesne slušalke Bluetooth skladne z direktivo 2014/53/EU.
Celotno besedilo EU izjave o skladnosti je na voljo na naslednjem spletnem naslovu: www.cellularline.com/_/declaration-of-conformity
Cellular Italia S.p.A z edinim delničarjem tudi izjavlja, da so ušesne slušalke Bluetooth skladne z direktivo RoHS 2011/65/EU.

HR - Tvrtka Cellular Italia S.p.A s jednim dioničarom izjavljuje da je Bluetooth slušalica u skladu s Direktivom 2014/53/EU.
Puni tekst izjave o sukladnosti EU dostupan je na sljedećoj internetskoj adresi: www.cellularline.com/_/declaration-of-conformity
Tvrtka Cellular Italia S.p.A s jednim dioničarom također izjavljuje da je Bluetooth slušalica u skladu s RoHS direktivom 2011/65/EU.

BG - Cellular Italia S.p.A, в качеството си на едноличен собственик, декларира, че Bluetooth слушалките отговарят на Директива 2014/53/ЕС.
Пълният текст на ЕС декларацията за съответствие е достъпен на следния интернет адрес: www.cellularline.com/_/declaration-of-conformity
Cellular Italia S.p.A, в качеството си на едноличен собственик, декларира, че Bluetooth слушалките отговарят на Директива 2011/65/ЕС относно ограничението за употребата на определени опасни вещества в електрическото и електронното оборудване (RoHS).

EL - Η Cellular Italia S.p.A με μοναδικό εταίρο δηλώνει ότι το ακουστικό Bluetooth είναι σύμφωνο με την οδηγία 2014/53/ΕΕ.
Το πλήρες κείμενο της δήλωσης συμμόρφωσης ΕΕ είναι διαθέσιμο στην ακόλουθη διεύθυνση Internet:
www.cellularline.com/_/declaration-of-conformity
Η Cellular Italia S.p.A με μοναδικό εταίρο δηλώνει, επίσης, ότι το ακουστικό Bluetooth είναι σύμφωνο με την οδηγία RoHS 2011/65/ΕΕ.

SV - INFORMATION OM JURIDISK GARANTI
Våra produkter omfattas av en rättslig garanti för bristande överensstämmelse i enlighet med tillämpliga nationella lagar för att skydda konsumenterna.
För ytterligare information se sidan www.cellularline.com/_/warranty

DA – OPLYSNINGER VEDRØRENDE DEN LOVBESTEMTE GARANTI
Vores produkter er dækket af den lovbestemte garanti, som omfatter overensstemmelsesfejl i henhold til den nationale lovgivning om forbrugerbeskyttelse.
For yderligere oplysninger henvises til siden www.cellularline.com/_/warranty

NO - INFORMASJON OM RETTSLIG GARANTI
Våre produkter er dekket av lovbestemt garanti for samsvarsfeil i henhold til gjeldende nasjonale lover som beskytter forbrukeren.
Se nettsiden www.cellularline.com/_/warranty for ytterligere informasjon.

PT - INFORMAÇÕES SOBRE A GARANTIA LEGAL
Os nossos produtos estão cobertos por garantia legal para os defeitos de conformidade de acordo com o previsto pelas leis nacionais aplicáveis de defesa do consumidor.
Para mais informações, consultar a página www.cellularline.com/_/warranty

CS –INFORMACE O ZÁKONNÉ ZÁRUCE
Na naše výrobky se vztahuje zákonná záruka na vady shody podle platných vnitrostátních předpisů na ochranu spotřebitele.
Další informace naleznete na stránce www.cellularline.com/_/warranty

SL - INFORMACIJE O ZAKONSKI GARANCIJI
Naši izdelki so krit z zakonsko garancijo za pomanjkljivosti glede skladnosti v skladu z nacionalno zakonodajo, ki se uporablja za varstvo potrošnikov.
Za več informacij glejte na strani www.cellularline.com/_/warranty

HR - INFORMACIJE O JAMSTVU
Naši proizvodi pokriveni su zakonskim jamstvom za nedostatke u skladu s nacionalnim zakonima koji se primjenjuju za zaštitu potrošača.
Više informacija potražite na stranici www.cellularline.com/_/warranty

BG - ИНФОРМАЦИЯ ЗА ЗАКОНОУСТАНОВЕНАТА ГАРАНЦИЯ
Нашите продукти се покриват от законоустановената гаранция за липса на съответствие, както е предвидено в приложимото национално законодателство за защита на потребителя.
За пълна информация посетете страницата www.cellularline.com/_/warranty

EL - ΠΛΗΡΟΦΟΡΙΕΣ ΓΙΑ ΤΗ ΝΟΜΙΜΗ ΕΓΓΥΗΣΗ
Τα προϊόντα μας καλύπτονται από νόμιμη εγγύηση για ελλείψεις συμμόρφωσης σύμφωνα με ό,τι προβλέπεται από τους εφαρμοστέους εθνικούς νόμους για την προστασία του καταναλωτή. Για περαιτέρω πληροφορίες συμβουλευτείτε τη σελίδα www.cellularline.com/_/warranty

SV - INSTRUKTIONER FÖR BORTSKAFFANDE AV APPARATER FÖR ANVÄNDARE I PRIVAT HUSHÅLL
(Gäller i EU och andra europeiska länder med separat insamlingssystem)
Denna märkning på produkten eller på dess dokument anger att produkten inte får kastas med andra hushållsavfall i slutet av sin livslängd. För att förhindra möjliga skada på miljön eller hälsosåor, orsakad av felaktig avfallshantering, uppmanas användaren att skilja denna produkt från andra typer av avfall och återvinna den på ansvarsfullt sätt, för att främja hållbar återvinning av materiella resurser.
Hushållsanvändare ombeds att kontakta antingen den återförsäljare där produkten inköpts, eller den lokala behöriga myndigheten, för all nödvändig information beträffande separat insamling och återvinning för denna typ av produkt.
Företagsanvändare ombeds att kontakta den egna leverantören och kontrollera villkoren i köpeavtalet. Denna produkt får inte bortskaffas tillsammans med annat kommersiellt avfall.
Denna produkt har ett batteri inuti, som inte kan bytas ut av användaren, förstör inte öppna enheten eller att ta bort batteriet, detta kan orsaka felfunktioner och orsaka allvarliga skador på produkten. Vid avyttring av produkten, vänligen kontakta den lokala myndigheten för avfallshantering för bortskaffande av batteriet. Batteriet som finns inuti enheten är utformat för att användas under produktens hela livscykel.
För ytterligare information konsultera webbplatsenhttp://www.cellularline.com

DA - INSTRUKTIONER FOR BORTSKAFFELSE AF APPARATER TIL BRUGERE I PRIVATE HUSHOLDNINGER
(Gældende for den Europæiske Union og andre europæiske lande med særskilte indsamlingsordninger)
Mærkningen på produktet eller dets dokumentation angiver, at produktet ikke må bortskaffes sammen med andet almindeligt husholdningsaffald, når dets levetid er ophørt. For at forhindre mulige skader på miljøet eller menneskers sundhed på grund af ukontrolleret bortskaffelse af affald, opfordres brugeren til at sortere dette produkt fra andre typer affald og genanvende det på en ansvarlige måde for at fremme bæredygtig brug af materielle ressourcer.
Husholdningernes brugere bør enten kontakte den lokale forhandler, hvor produktet er anskaffet, eller de lokale myndigheder for alle oplysninger om særskilt indsamling og genvinding for denne type produkt. Virksomheder opfordres til at kontakte deres leverandør og kontrollere vilkårene og betingelserne i købsaftalen. Dette produkt må ikke bortskaffes sammen med andet kommercielt affald.
Den produktet er udstyret med et batteri, som ikke kan udskiftes af brugeren. Forsøg aldrig at åbne enheden eller fjerne batteriet. Det kan forårsage funktionsfejl og skade produktet alvorligt. I tilfælde af bortskaffelse af produktet bedes du kontakte dit lokale renovationsfirma om fjernelse af batteriet. Batteriet i produktet er designet til at blive brugt under hele produktets livscyklus.
Du kan finde flere oplysninger på vores hjemmeside http://www.cellularline.com

NO - ANVISNINGER VED AVFALLSHÅNDTERING AV FORBRUKERELEKTRONIKK
(Gjelder for land i EU og land med fungerende systemer for kildesortering)
Merket som er angitt på produktet eller i dokumentasjonen viser at produktet ikke kan kastes sammen med annet husholdningsavfall. For å unngå skader på miljø eller helse som følge av feilaktig avfallshåndtering, anbefaler man brukeren å separere dette produktet fra annet avfall og resirkulere det i henhold til gjeldende bestemmelser for resirkulering av materialressurser.
Husholdningsbrukere bør kontakte forhandleren hvor produktet ble kjøpt, eventuelt det nærmeste kildesorteringsanlegget. Her vil man få all informasjon kildesortering og resirkulering av denne type produkter. Firmakunder bes kontakte egen leverandør for informasjon om betingelser i kjøpskontrakten. Dette produktet må ikke kastes sammen med annet avfall fra virksomheten.
Dette produktet inneholder et batteri som ikke kan byttes av kunden. Man må aldri åpne produktet eller fjerne batteriet, da dette kan medføre feilfunksjoner eller skader på produktet. Batteriet må ikke fjernes på egenhånd. Kontakt ditt lokale avfallshåndteringsanlegg for informasjon om dette. Produktets innvendige batteri er blitt utviklet slik at det har varighet for hele produktets livssyklus.
For ytterligere informasjon henvises det til nettsiden http://www.cellularline.com

PT - INSTRUÇÕES PARA A ELIMINAÇÃO DE EQUIPAMENTOS DESTINADOS A UTILIZADORES DOMÉSTICOS (Aplicável nos países da União Europeia e naqueles com sistemas de recolha seletiva)
A marca aposta no produto ou na sua documentação indica que o produto não deve ser eliminado com outros resíduos domésticos no fim do seu ciclo de vida. Para evitar danos ao ambiente ou à saúde causados pela eliminação inadequada dos resíduos, aconselhamos o utilizador a separar este produto de outros tipos de resíduos e reciclá-lo de forma responsável para favorecer a reutilização sustentável dos recursos materiais. Convidamos os utilizadores domésticos a contactar o revendedor do qual adquiriram o produto ou o departamento local competente para solicitar todas as informações relativas à recolha seletiva e à reciclagem para este tipo de produto. Convidamos os utilizadores profissionais a contactar o seu fornecedor e verificar os termos e as condições do contrato de compra. Este produto não deve ser eliminado junto com outros resíduos comerciais. Este produto contém no seu interior uma bateria que não pode ser substituída pelo utilizador. Não tente abrir o dispositivo nem retirar a bateria porque isso pode causar problemas de funcionamento e danificar gravemente o produto. Em caso de eliminação do produto, pedimos que contacte a entidade local responsável pelo tratamento e eliminação de resíduos, para que proceda à remoção da bateria. A bateria contida no interior do dispositivo foi concebida para poder ser utilizada durante todo o ciclo de vida útil do produto. Para mais informações visite o sítio web http://www.cellularline.com

CS - POKYNY PRO LIKVIDACI ZAŘÍZENÍ SOUKROMÝCH UŽIVATELŮ (Použije se v státech Evropské Unie a v zemích se zavedeným systémem tříděni odpadů.)
Značka umístěná na výrobku nebo v jeho dokumentaci znamená, že po ukončení životnosti nesmí být tento výrobek zlikvidován společně s jiným komunálním odpadem. Za účelem zabránění případným škodám na životním prostředí nebo na zdraví způsobeným nesprávnou likvidací odpadů žádáme uživatele, aby tento výrobek recykloval odpovědným způsobem a oddělené od ostatního odpadu, čímž napomůže udržitelnému využívání materiálních zdrojů. Uživatelé – domácnosti by se měli obrátit buď na prodejce, u něhož výrobek zakoupili, nebo místní úřad určený k poskytování informací týkajících se tříděného odpadu a recyklace tohoto druhu výrobků. Uživatelé – podniky žádáme, aby kontaktovali svého dodavatele a zkontrolovali podmínky příslušné kupní smlouvy. Tento výrobek nesmí být likvidován společně s jiným odpadem pocházejícím z obchodní činnosti. Uvnitř tohoto výrobku se nachází baterie, kterou uživatel nemůže vyměnit. Nikdy nezkoušejte otevřít zařízení nebo baterii vyjímat – takový postup může způsobit poruchy a vážně poškodit výrobek. V případě likvidace výrobku Vás prosíme, abyste kontaktovali místní instituci pro likvidaci odpadů, která baterii odstraní. Baterie umístěná uvnitř zařízení byla navržena tak, aby mohla být používána během celé životnosti zařízení. Další informace můžete nalézt na webové stránce http://www.cellularline.com

SL - NAVODILA ZA ODLAGANJE ODPADNE OPREME UPORABNIKOV V ZASEBNIH GOSPODINJSTVIH (uporabljajo v državah Evropske Unije in ostalih s sistemi ločenega zbiranja odpadkov)
Oznaka na izdelku ali njegovi dokumentaciji pomeni, da izdelka ne smete zavreči skupaj z drugimi gospodinjskimi odpadki na koncu življenjske dobe. Za preprečitev morebitne škode za okolje ali zdravje ljudi zaradi nenadzorovanega odlaganja odpadkov, prosimo uporabnika, da loči ta izdelek od drugih vrst odpadkov in ga odgovorno reciklira ter s tem spodbuja ponovno uporabo materialnih virov. Uporabniki v gospodinjstvih so vabljeni, da stopijo v stik z dobaviteljem in preverijo pogoje nakupne pogodbe. Tega izdelka ni dovoljeno odlagati skupaj z drugim industrijskimi odpadki. Ta izdelek ima notranjo baterijo, ki jo ne more zamenjati uporabnik; ne poskušajte odpreti naprave ali odstraniti baterije, ker bi to lahko povzročilo okvaro ali resno poškodovalo izdelek. V primeru odstranjevanja izdelka se obrnite na lokalne podjetje za odstranjevanje odpadkov, ker bodo odstranili baterijo. Baterija, ki se nahaja v napravi, je zasnovana tako, da je v uporabi celoten življenjski cikel izdelka. Za dodatne informacije obiščite spletno mesto http://www.cellularline.com

HR - UPUTE ZA ODLAGANJE UREĐAJA ZA KUĆNU UPORABU (Primjenjivo u zemljama Europske unije i onima s posebnim sustavima za odvojeno skupljanje otpada)
Oznaka na proizvodu ili u njegovoj dokumentaciji ukazuje na to da proizvod ne smije biti zbrinut s ostalim kućnim otpadom na kraju svog životnog ciklusa. Kako bi se izbjegle oštećenje okoliša ili zdravlja uzrokovana nepriklednim odlaganjem otpada, korisnik se poziva da odvoji ovaj proizvod od ostalih vrsta otpada i odgovorno ga reciklira kako bi promicao održivu ponovnu upotrebu materijalnih resursa. Korisnici u kućanstvima trebali bi trebali bi kontaktirati prodavača kod kojega su proizvod kupili ili lokalni ured odgovoran za sve informacije vezane za odvojeno skupljanje i recikliranje za ovu vrstu proizvoda. Poslovni korisnici pozivaju se da se obrate dobavljaču i provjere uvjete i odredbe ugovora o kupnji. Ovaj proizvod ne smije se odlagati zajedno s drugim komercijalnim otpadom. U ovom se proizvodu nalazi baterija koju korisnik ne može zamijeniti; ne pokušavajte otvoriti uređaj ili ukloniti bateriju, jer to može uzrokovati kvarove i ozbiljno oštetiti proizvod. U slučaju zbrinjavanja proizvoda, obratite se lokalnoj organizaciji za zbrinjavanje otpada kako biste uklonili bateriju. Baterija koja se nalazi unutar uređaja je dizajnirana da se koristi tijekom cijelog životnog ciklusa proizvoda. Za više informacija posjetite web stranicu http://www.cellularline.com

BG – ИНСТРУКЦИИ ЗА ИЗХВЪРЛЯНЕ НА ОБОРУДВАНЕТО ЗА ДОМАШНИ ПОТРЕБИТЕЛИ (Отнася се за страни от Европейския съюз и такива, в които има система за разделно събиране на отпадъци)
Маркировката на продукта или в документацията показва, че продуктът не трябва да се изхвърля с други битови отпадъци в края на експлоатационния си цикъл. За избягване на вреди за околната среда или за здравето, причинени от неправилно изхвърляне на отпадъци, се приканва потребителят да разделя този продукт от другите видове отпадъци и да го рециклира така, че да се улесни устойчивата повторна употреба на материалните ресурси. Домашните потребители се приканват да се свържат с търговеца, от когото са придобили продукта, или с местния офис, предвиден за всякаква информация относно разделното събиране и рециклирането на този тип продукт. Бизнес потребителите се приканват да се свържат със своя доставчик и да проверят общите условия на договора за закупуване. Този продукт не трябва да се изхвърля с другите търговски отпадъци. Този продукт включва батерия, която не може да се подменя от потребителя; не се опитвайте да отворите устройството или да извадите батерията, тъй като това може да причини неизправности и да причини сериозни повреди. В случай на изхвърляне на продукта се препоръчва да се свържете с местния център за депониране на отпадъци, за да извършат изваждането на батерията. Батерията, съдържаща се в устройството, е проектирана да издържи целия експлоатационен цикъл на продукта. За допълнителна информация посетете уеб сайта http://www.cellularline.com

EL - ΟΔΗΓΙΕΣ ΔΙΑΘΕΣΗΣ ΕΞΟΠΛΙΣΜΟΥ ΓΙΑ ΟΙΚΙΑΚΟΥΣ ΚΑΤΑΝΑΛΩΤΕΣ (Εφαρμόζεται σε χώρες της Ευρωπαϊκής Ένωσης και σε εκείνες με συστήματα επιλεκτικής συλλογής)
Το σήμα επί του προϊόντος ή στην τεκμηρίωσή του δείχνει ότι το προϊόν δεν πρέπει να διατεθεί μαζί με άλλα οικιακά απορρίμματα στο τέλος του κύκλου ζωής του. Για να αποφευχθούν πιθανές βλάβες στο περιβάλλον ή στην υγεία από την ανεξέλεγκτη διάθεση των απορριμμάτων, καλείται ο πελάτης να διαχωρίσει το προϊόν αυτό από άλλους τύπους απορριμμάτων και να το ανακυκλώσει με τρόπο υπεύθυνο συμβάλλοντας στη βιώσιμη επαναχρησιμοποίηση των υλικών πόρων. Οι οικιακοί καταναλωτές καλούνται να επικοινωνούν με τον μεταπωλητή από τον οποίο αγόρασαν το προϊόν ή το τοπικό γραφείο αρμόδιο για όλες τις πληροφορίες σχετικά με την επιλεκτική συλλογή και την ανακύκλωση για αυτόν τον τύπο προϊόντος. Οι χρήστες επιχειρήσεων καλούνται να επικοινωνήσουν με τον προμηθευτή τους και να ελέγξουν τους όρους και τις προϋποθέσεις της σύμβασης αγοράς. Το προϊόν αυτό δεν πρέπει να διατεθεί μαζί με άλλα εμπορικά απορρίμματα. Αυτό το προϊόν περιλαμβάνει μια μπαταρία που δεν αντικαθίσταται από τον πελάτη. Μην προσπαθήσετε να ανοίξετε τη συσκευή ή να αφαιρέσετε την μπαταρία, αυτό μπορεί να προκαλέσει δυσλειτουργίες και να προκαλέσει σοβαρή βλάβη στο προϊόν. Σε περίπτωση διάθεσης του προϊόντος, παρακαλείστε να επικοινωνήσετε με τον τοπικό οργανισμό διάθεσης απορριμμάτων για την αφαίρεση της μπαταρίας. Η μπαταρία που περιέχεται στη συσκευή έχει σχεδιαστεί κατά τέτοιο τρόπο ώστε να χρησιμοποιείται καθ' όλη τη διάρκεια ζωής του προϊόντος. Για περαιτέρω πληροφορίες επισκεφθείτε το site web http://www.cellularline.com

SV- Användningen av enheten, får inte på något sätt påverka korrekt funktion av medicinsk-tekniks utrustning (t ex Pacemaker)
Långvarig utsättning för en hög volym och en långvarig användning, kan orsaka permanenta hörselskador.
Använd inte enheten på platser där det kan vara farligt att inte höra ljuden i miljön (t ex järnvägsövergångar, tågperronger)
I händelse av användning under bilkörning följ gällande föreskrifter i de olika länderna
Överväka barn när de använder enheten, håll dessutom tillbehör och delar av förpackningen utom räckhåll för dem
Placera inte enheten på platser utsatta för fukt, damm, aska, ånga, direkt solljus, alltför höga eller låga temperaturer, i motsatt fall kan felfunktioner uppstå.

DA- Brugen af enheden kan i nogle tilfælde forstyrre medicinske enheders (for eksempel Pacemaker) korrekte funktion
Langvarig udsættelse for høj lydstyrke eller langvarig brug kan medføre permanent høreskade.
Brug ikke enheden på steder, hvor det kan være farligt ikke at høre lydene fra omgivelserne (for eksempel jernbaneoverskæringer, på perroner på banegårde)
Hvis enheden bruges under kørsel skal man følge de enkelte landes gældende love
Børn skal være under opsyn når enheden bruges, desuden skal tilbehør og emballagedele være uden for deres rækkevidde
Opbevar ikke enheden på steder udsat for fugt, støv, sod, damp, direkte sollys, for høje eller for lave temperaturer ellers kan det forårsage funktionsfejl.

NO- Når apparatet er i bruk kan det påvirke funksjonen til medisinsk utstyr (eks. Pacemaker)
Lang tids eksponering for høyt volum og bruk over lang tid uten pauser kan forårsake permanente skader på hørselen.
Ikke bruk dette apparatet på steder hvor det kan være farlig å ikke høre lyder og støy i omgivelsene, for eksempel ved jernbaneoverganger, togstasjoner osv.)
Hvis apparatet brukes i bilen bes man følge relevant lovgivning for veiferdsel som gjelder i bruksland
Barn må holdes under oppsyn når de bruker apparatet, og alt ekstrautstyr og emballasje må utenfor deres rekkevidde
Apparatet må ikke oppbevares på steder med høy luftfuktighet, mye støv, sot, damp, direkte sollys, svært høye eller lave temperaturer. I motsatt fall kan det oppstå feilfunksjoner i apparatet.

PT -A utilização do dispositivo pode, nalguns casos, interferir com o funcionamento correto de dispositivos médicos (por ex. marca-passos cardíacos).
A exposição prolongada a um volume elevado e uma utilização prolongada podem causar danos permanentes no ouvido.
Não utilize o dispositivo em locais em que poderia ser perigoso não ouvir os sons do ambiente (por ex. passagens de nível, plataformas de estações ferroviárias).
Em caso de utilização durante a condução, respeite as normas em vigor nos respetivos países.
Mantenha as crianças sob vigilância quando utilizarem o dispositivo e mantenha também os acessórios ou partes de embalagem fora do alcance delas.
Não coloque o dispositivo em locais expostos à humidade, poeira, fuligem, vapor, luz solar direta, temperaturas demasiado elevadas ou demasiado baixas; do contrário, poderiam ocorrer mau funcionamentos.

CS- Použití přístroje může v některých případech ovlivnit správné fungování lékařských zařízení (například Pacemaker)
Dlouhodobé vystavení vysoké hlasitosti a dlouhodobé používání může způsobit trvalé poškození sluchu.
Přístroj nepoužívejte v místech, kde by mohlo být nebezpečné neslyšet okolní zvuky (např. na železničních přejezdech, na nástupištích vlakových stanic)
V případě použití během řízení dodržujte platné předpisy v příslušných zemích
Dohlížejte na děti v případě, že používají zařízení, a udržujte také mimo jejich dosah příslušenství nebo obalové části balení
Nepokládejte přístroj na místa vystavená vlhkosti, prachu, sazím, páře, přímému slunečnímu záření, příliš vysokým nebo příliš nízkým teplotám, mohlo by dojít k poruchám.

SL - Uporaba naprave lahko v nekaterih primerih vpliva na pravilno delovanje medicinskih pripomočkov (npr. srčnih vzpodbujevalnikov)
Dolgotrajna izpostavljenost visoki glasnosti in dolgotrajna uporaba lahko povzroči trajno poškodbo sluha.
Naprave ne uporabljajte na mestih, kjer bi lahko bilo nevarno, da ne slišite zvokov okolja (npr. nivojski železniški prehodi, ploščadi železniških postaj)
V primeru uporabe med vožnjo upoštevajte predpise, ki veljajo v posameznih državah
Nadzirajte otroke pri uporabi naprave, poleg tega hranite izven njihovega dosega pripomočke ali dele embalaže
Naprave ne postavljajte na mesta, ki so izpostavljena vlagi, prahu, sajam, hlapom, neposredni sončni svetlobi, previsokim ali prenizkim temperaturam, sicer se lahko pojavijo nepravilnosti delovanja.

HR- Uporaba uređaja može u nekim slučajevima ometati pravilno funkcioniranje medicinskih uređaja (npr. pejsmejkera)
Dugotrajno izlaganje visokoj glasnoći i produljena uporaba mogu prouzročiti trajno oštećenje sluha.
Ne koristite uređaj na mjestima gdje bi mogło biti opasno ako se ne čuju zvukovi okoline (npr. željeznički prijelazi na razini, na platformama željezničkih stanica)
U slučaju korištenja tijekom vožnje, slijedite propise koji su na snazi u zemljama upotrebe
Djeca trebaju biti pod nadzorom prilikom korištenja uređaja, a osim toga, čuvajte izvan dohvata pribor ili dijelova pakiranja
Ne postavljajte uređaj na mjestima izloženim vlazi, prašini, čađi, pari, izravnoj sunčevoj svjetlosti, previsokim ili preniskim temperaturama, jer se u suprotnom može doći do kvara.

BG - Използването на устройството може в някои случаи да повлияе върху функционирането на медицински изделия (напр. пейсмейкър)
Продължителното излагане на въздействието на висока сила на звука и продължителното използване могат да провокират перманентно увреждане на слуха.
Не използвайте устройството на места, на които може да има опасност да не дочуете околните звуци (напр. при прелези, на пероните на ж.п. гари)
В случай на употреба по време на шофиране се придържайте към действащите норми в съответните страни
Контролирайте децата, когато използват устройството, или дръжте далеч от техния досег принадлежностите или частите на опаковката
Не разполагайте устройството на места, изложени на влажност, прах, сажди, изпарения, пряка слънчева светлина, твърде висока или твърде ниска температура, в противен случай трябва да го проверите за неизправности.

EL - Η χρήση της συσκευής, σε ορισμένες περιπτώσεις, μπορεί να παρεμβάλλει στη σωστή λειτουργία ιατρικών συσκευών (π.χ. Βηματοδότης)
Η παρατεταμένη έκθεση σε υψηλή ένταση και η παρατεταμένη χρήση μπορούν να προξενήσουν μόνιμες βλάβες στην ακοή.
Μη χρησιμοποιείτε τη συσκευή σε χώρους όπου θα ήταν επικίνδυνο να μην μπορείτε να ακούτε τους ήχους του περιβάλλοντος (π.χ. ανισόπεδες διαβάσεις, στις αποβάθρες των σιδηροδρομικών σταθμών).
Σε περίπτωση χρήσης κατά την οδήγηση, να τηρείτε την ισχύουσα νομοθεσία της αντίστοιχης χώρας.
Να επιτηρείτε τα μικρά παιδιά όταν αυτά χρησιμοποιούν τη συσκευή. Ακόμη, να διατηρείτε μακριά από αυτά αξεσουάρ ή μέρη της συσκευασίας.
Μην τοποθετείτε τη συσκευή σε χώρους εκτεθειμένους σε υγρασία, σκόνη, αιθάλη, ατμό, άμεσο ηλιακό φως, θερμοκρασίες πολύ υψηλές ή πολύ χαμηλές. Σε αντίθετη περίπτωση, θα μπορούσαν να προκληθούν δυσλειτουργίες.

CELLULAR ITALIA S.p.A.
Via Lambrakis 1/A, 42122 Reggio Emilia, Italy
www.cellularline.com

S0418